Proiettore DLP®

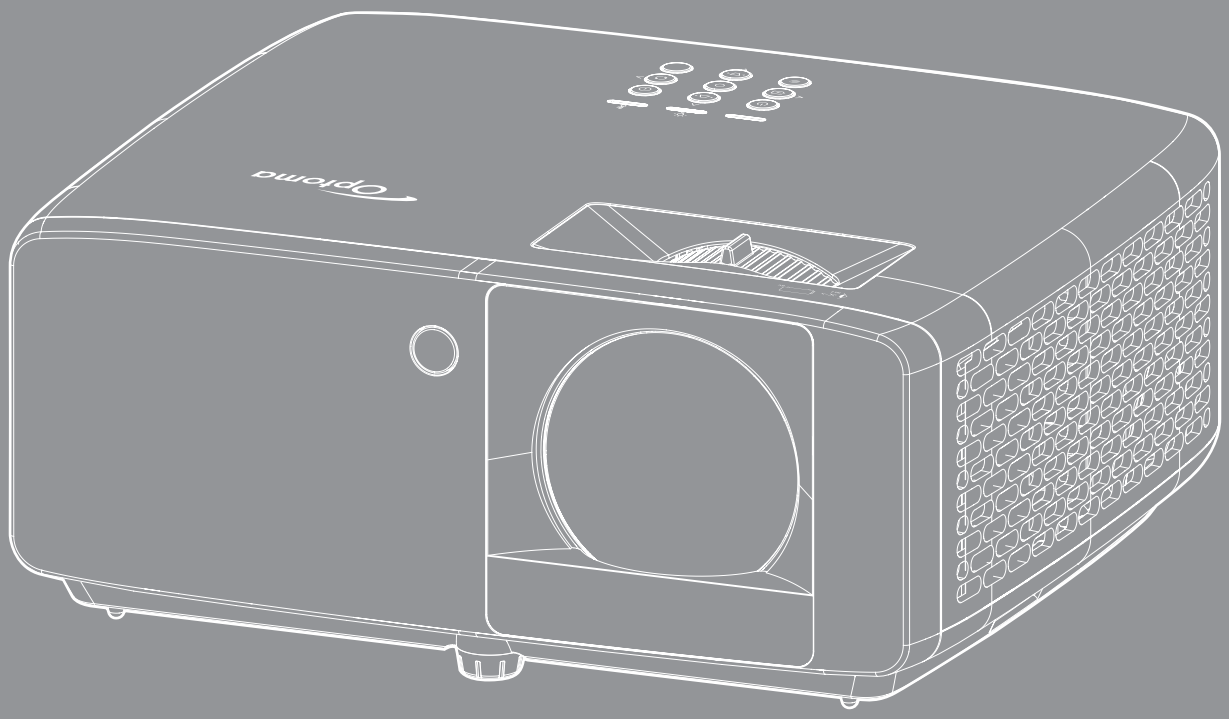

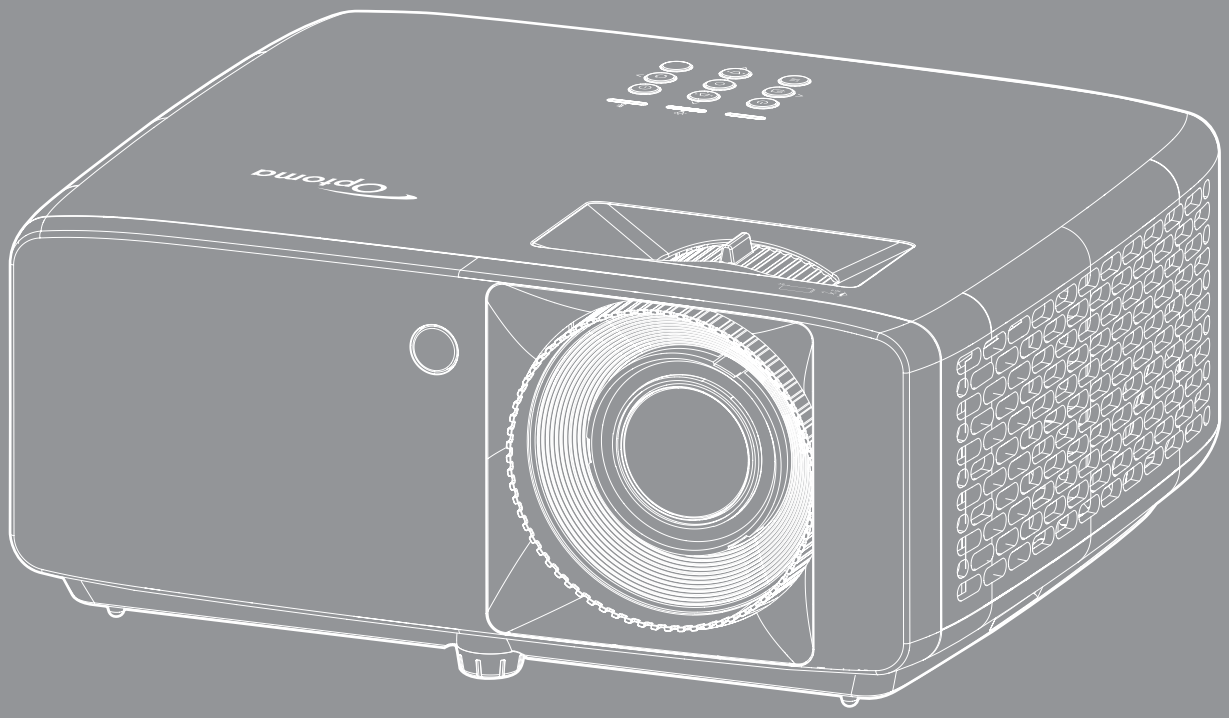

Manuale dell'utente

INDICE

SICUREZZA 4

Importanti istruzioni per la sicurezza 4
Informazioni sulla sicurezza delle radiazioni laser 5
Avviso sul laser 6
Copyright 7
Clausola di esclusione di responsabilità 7
Riconoscimento dei marchi di fabbrica 7
FCC 7
Dichiarazione di conformità per i Paesi della Comunità Europea 8
RAEE 8
Pulizia dell'obiettivo 8

INTRODUZIONE 9

Contenuti della confezione 9
Accessori standard 9
Descrizione del prodotto 10
Collegamenti 11
Tastierino 12
Telecomando 13

CONFIGURAZIONE E INSTALLAZIONE 14

Installazione del proiettore 14
Collegamento delle sorgenti al proiettore 16
Regolazione dell'immagine del proiettore 17
Configurazione del telecomando 19

USO DEL PROIETTORE 21

Accensione/spegnimento del proiettore 21
Selezione di una sorgente di ingresso 22
Navigazione sul menù e funzioni 23
Struttura del menu OSD 24
Menu Modalità immagine 30
Menu Gamma dinamica immagine 30
Menu Luminosità immagine 30
Menu Contrasto immagine 31
Menu Nitidezza immagine 31
Menu Gamma immagine 31
Menu Impostazioni colore dell'immagine 31
Menu Colore parete immagine 31
Menu 3D immagine 32
Menu Reset immagine 32
Menu Orientamento proiezione del display 33
Menu Mod. sorg. Lum. del display 33

Menu Nero dinamico del display 33
Menu Modalità gioco del display 33
Menu Tipo di schermo del display 33
Visualizzare il menu Proporzioni 34
Menù Visualizza: Correzione geometrica 37
Menù Visualizza: Zoom digitale 37
Menù Visualizza: Sposta Immagine 37
Menù Visualizza: Reset 37
Menu IMPOSTA: Pattern di prova 38
Menu IMPOSTA: Lingua 38
Menu IMPOSTA: Menu Impostazioni 38
Menu IMPOSTA: Altitudine elevata 38
Menù IMPOSTA: Imposta Filtri 38
Menù IMPOSTA: Imposta Potenza 39
Menu IMPOSTA: Protezione 39
Menu IMPOSTA: Impostazioni tastiera 40
Menu IMPOSTA: Colore di sfondo 40
Menu IMPOSTA: Ripristino del dispositivo 40
Menu Sorgente automatica ingresso 41
Ingresso: Menu Commutazione ingresso auto 41
Ingress.: Menu Impostazioni HDMI CEC 41
Menu Reset ingresso 41
Menu Audio: Volume 42
Menu Audio: Esclusione 42
Menu Audio: Reset 42
Menu ID dispositivo di controllo 43
Menu Impostazioni remote 43
Menu Impostazioni tastiera di controllo 43
Menu Controllo LAN 43
Menu Controllo: Controllo 45
Menu Imposta Rete Gestione Impostaziooni 46
Menu Controllo: Reset 53
Menu Informazioni 54

ULTERIORI INFORMAZIONI 55

Risoluzioni compatibili 55
Dimensioni immagine e distanza di proiezione 59
Dimensioni del proiettore e installazione del supporto a soffitto 63
Codici telecomando IR 65
Risoluzione dei problemi 67
Indicatore di avviso 69
Specifiche 70
Sedi dell'azienda Optoma 72

SICUREZZA

	Il simbolo del fulmine, all'interno di un triangolo equilatero, è inteso per avvisare l'utente della presenza di "tensioni pericolose" non isolate all'interno del prodotto, che possono essere di potenza tale da costituire un pericolo di elettrocuzione per le persone.
	Il punto esclamativo inserito in un triangolo equilatero indica all'utente la presenza di importanti istruzioni relative al funzionamento e alla manutenzione (riparazione) nella documentazione acclusa all'apparecchio.

Attenersi a tutte le avvertenze, precauzioni ed istruzioni per la manutenzione raccomandate in questa guida.

Importanti istruzioni per la sicurezza

- Non ostruire le fessure di ventilazione. Per garantire un funzionamento affidabile del proiettore e per proteggerlo dal surriscaldamento, si consiglia di installare l'apparecchio in un punto in cui la ventilazione non venga bloccata. Per esempio, non collocare il proiettore su un tavolo da caffè, su un divano o su un letto, ecc. Non posizionarlo in uno spazio chiuso, come una libreria o un armadio, che possa limitare la circolazione dell'aria.
- Per ridurre il rischio d'incendi e/o di elettrocuzioni non esporre il proiettore a pioggia o umidità. Non installare vicino a sorgenti di calore tipo radiatori, valvole o regolatori di calore, fornelli, stufe o altri apparati che producono calore (amplificatori inclusi).
- Non lasciare che oggetti o liquidi penetrino nel proiettore. Essi potrebbero entrare in contatto con punti di tensione pericolosi e provocare incendi o scosse elettriche.
- Non usare l'unità nelle seguenti condizioni:
  - In luoghi estremamente caldi, freddi o umidi.

    (i) Assicurarsi che la temperatura d'ambiente sia compresa tra 0°C e 40°C

    (ii) L'umidità relativa è fino all'80%
  - In aree suscettibili a polvere e sporcizia eccessiva.
  - Vicino a qualsiasi apparecchiatura che generi un forte campo magnetico.
  - Alla luce diretta del sole.
- Non usare l'unità se è stata danneggiata fisicamente o se è stata usata in modo non appropriato. I danni/abusi fisici sono i seguenti (senza limitazione a questi):
  - L'unità e stata fatta cadere.
  - Il cavo d'alimentazione o la spina è danneggiata.
  - Sul proiettore è stato versato del liquido.
  - Il proiettore è stato esposto a pioggia o umidità.
  - Qualcosa è caduto all'interno del proiettore, oppure qualcosa al suo interno si è allentato.
- Non collocare il proiettore su una superficie instabile. Il proiettore potrebbe cadere, causando lesioni o danni al proiettore stesso.
- Non bloccare la luce che fuoriesce dal proiettore quando è in funzione. La luce riscalda l'oggetto, sciogliendolo, e causare ustioni o incendi.
- Non aprire o smontare il prodotto perché si possono subire scosse elettriche.
- Non tentare di aggiustare da soli il proiettore. L'apertura e la rimozione delle coperture può esporre al contatto con parti in cui sono presenti voltaggi pericolosi o ad altri rischi. Prima di inviare il proiettore per la riparazione, contattare Optoma.
- Fare riferimento alle etichette apposte sul proiettore per gli avvisi sulla sicurezza.
- L'unita deve essere riparata esclusivamente da personale autorizzato.
- Usare solamente attacchi/accessori specificati dal produttore.

- Non guardare direttamente nell'obiettivo del proiettore durante l'uso. La luce abbagliante può danneggiare gli occhi.
- Questo proiettore rileva automaticamente la durata della sorgente di luce.
- Quando si spegne il proiettore, assicurarsi che il ciclo di raffreddamento sia completato prima di scollegare l'alimentazione. Lasciare raffreddare il proiettore per almeno 90 secondi.
- Spegnere e staccare la spina dalla presa di corrente prima di pulire il prodotto.
- Usare un panno morbido inumidito con un detergente neutro per pulire le coperture. Non usare detergenti abrasivi, cere o solventi per pulire l'unità.
- Scollegare la spina dalla presa di corrente CA se il prodotto non è usato per periodi prolungati.
- Non installare il proiettore in luoghi in cui potrebbe essere soggetto a vibrazioni o urti.
- Non toccare l'obiettivo con le mani nude.
- Rimuovere le batterie dal telecomando prima di conservarlo. Se si lasciano le batterie nel telecomando per lunghi periodi di tempo, potrebbero presentare perdite.
- Non utilizzare o riporre il proiettore in luoghi in cui potrebbe essere presente fumo causato da olio o sigarette, in quanto potrebbe influire negativamente sulla qualità delle prestazioni del proiettore.
- Attenersi alla corretta installazione dell'orientamento del proiettore in quanto un'installazione non standard potrebbe influire sulle prestazioni del proiettore.
- Utilizzare una presa e/o un dispositivo di protezione contro le sovratensioni in quanto le interruzioni e gli sbalzi di corrente possono DANNEGGIARE i dispositivi.

Informazioni sulla sicurezza delle radiazioni laser

- Questo prodotto è classificato come PRODOTTO LASER CLASSE 1 - GRUPPO DI RISCHIO 2 in conformità a IEC60825-1:2014 ed è conforme anche alle normative 21 CFR 1040.10 e 1040.11 come Gruppo di rischio 2, LIP (Laser Illuminated Projector) come definito in IEC 62471:5:Ed.1.0. Per ulteriori informazioni vedere la normativa Laser Notice No.57, dell'8 maggio 2019.

IEC 60825-1:2014, EN 60825-1:2014+A11:2021, EN 50689:2021 CLASS 1 CONSUMER LASER PRODUCT RISK GROUP 2, Complies with 21 CFR 1040.10 and 1040.11 except for conformance as a Risk Group 2 LIP as defined in IEC 62471-5:Ed.1.0. For more information see Laser Notice No. 57, dated May 8, 2019.
IEC 60825-1:2014 等級1雷射產品RG2危險等級
IEC 60825-1:2014 1类激光产品RG2危险等级

"WARNING: MOUNT ABOVE THE HEADS OF CHILDREN."
Additional warning against eye exposure for close exposures less than 1 m.

"AVERTISSEMENT : INSTALLER AU-DESSUS DE LA TÊTE DES ENFANTS."
Avertissement supplémentaire contre l'exposition oculaire pour des expositions à une distance de moins de 1 m.

「警告:安裝在高於兒童頭部處」 針對1m以下近距離眼睛接觸的額外警告

"警告:安裝在高于孩童头顶处" 关于小于1m近距离眼睛暴露的附加警告

- Come con qualsiasi sorgente luminosa, non fissare direttamente il fascio di luce, RG2 IEC 62471-5:2015.
- Questo proiettore è un prodotto laser Classe 1 di IEC/EN 60825-1:2014 e gruppo di rischio 2 con i requisiti di IEC 62471-5:2015.
- Sorvegliare i bambini: non fissare ed evitare di utilizzare ausili ottici!
- Si avvisa di sorvegliare i bambini e non permettere loro di fissare il raggio del proiettore a qualsiasi distanza dal proiettore.
- Si avvisa di prestare cautela quando si usa il telecomando per avviare il proiettore davanti all'obiettivo del proiettore.
- Si avvisa l'utente di evitare l'uso di ausili ottici come binocoli o telescopi entro la portata del raggio..
- Quando si accende al proiettore, assicurarsi che nessuno entro la gamma di proiezione guardi l'obiettivo.

- Tenere tutti gli elementi (lenti di ingrandimento, eccetera) lontani dal percorso di luce del proiettore. Il raggio di luce proiettato dalla lampada è ampio, pertanto qualsiasi tipo di oggetto anomalo che può reindirizzare la luce proveniente dalla lampada può causare risultati imprevisti, come incendi o lesioni agli occhi.
- Qualsiasi operazione o regolazione non specificatamente indicata dalla guida dell'utente crea il rischio di esposizione a radiazioni laser pericolose.
- Non aprire o smontare il prodotto in quanto si possono causare danni dovuti all'esposizione a radiazioni laser.
- Non fissare il raggio quando il proiettore è acceso. La luce potente può provocare lesioni permanenti agli occhi.

La mancata osservanza della procedura di controllo, regolazione o funzionamento si possono causare danni dovuti all'esposizione a radiazioni laser.

Avviso sul laser

IEC 60825-1:2014: PRODOTTO LASER CLASSE 1 - GRUPPO DI RISCHIO 2.

L’uso previsto del prodotto come prodotto laser di consumo e conforme alla norma EN 50689:2021.

PRODOTTO LASER DI CONSUMO DI CLASSE 1

EN 50689:2021

Copyright

Questa pubblicazione, incluse tutte le fotografie, le illustrazioni e il software, è protetta dalle leggi internazionali sul copyright, con tutti i diritti riservati. Né il presente manuale né altri materiali qui contenuti possono essere riprodotti senza il consenso scritto dell'autore.

© Copyright 2022

Clausola di esclusione di responsabilità

Le informazioni di questo documento sono soggette a cambiamenti senza preavviso. Il produttore non si assume alcuna responsabilità né offre garanzie rispetto ai contenuti del presente documento ed in particolare non concede alcuna garanzia implicita di commerciabilità o idoneità a scopi specifici. Il produttore si riserva il diritto di rivedere e di modificare periodicamente i contenuti di questa pubblicazione, senza alcun obbligo da parte sua di avvisare o notificare chiunque di tali revisioni o modifiche.

Riconoscimento dei marchi di fabbrica

Kensington è un marchio registrato negli Stati Uniti della ACCO Brand Corporation, con registrazioni rilasciate e applicazioni in corso di registrazione in altri Paesi del mondo.

HDMI, il logo HDMI e High-Definition Multimedia Interface sono marchi o marchi registrati di HDMI Licensing LLC negli Stati Uniti ed in altri Paesi.

DLP®, DLP Link e il logo DLP sono marchi registrati di Texas Instruments e BrilliantColor™ è un marchio di Texas Instruments.

Tutti gli altri nomi di prodotti utilizzati in questo manuale sono proprietà dei rispettivi proprietari e sono riconosciuti.

FCC

Questo dispositivo è stato controllato ed è stato trovato conforme ai limiti di un apparecchio digitale di Classe B, in conformità all’articolo 15 delle norme FCC. Questi limiti sono stati determinati per poter garantire una protezione ragionevole da interferenze nocive nel caso di installazioni residenziali. Questo dispositivo genera, utilizza e può irradiare energia di frequenza radio e, se non è installato ed utilizzato in accordo alle istruzioni date, può causare interferenze dannose alle comunicazioni radio.

Non vi è tuttavia garanzia che non si verifichino interferenze in un’installazione particolare. Se questo dispositivo provoca interferenze dannose alla ricezione radiofonica o televisiva, che possono essere determinate accendendo o spegnendo il dispositivo, l’utente è incoraggiato a cercare di correggere l’interferenza adottando una o più delle seguenti misure:

- Riorientare o ricollocare l’antenna ricevente.
- Aumentare la distanza tra l’attrezzatura e l’antenna.
- Collegare l’attrezzatura ad una presa di corrente su di un circuito diverso da quello a cui è collegata l’antenna.
- Consultare il rivenditore o un tecnico specializzato radio / TV per aiuto.

Avviso: Cavi schermati

Tutti i collegamenti ad alti dispositivi di computazione devono essere eseguiti usando cavi schermati per mantenere la conformità con le normative FCC.

Attenzione

Cambiamenti o modifiche non espressamente approvati dal produttore, possono annullare l’autorità all’uso da parte dell'utente di questo proiettore, che è garantita dalla FCC (Federal Communications Commission).

Condizioni operative

Questo dispositivo è conforme all’articolo 15 delle norme FCC. Il funzionamento è soggetto alle due seguenti condizioni:

1. Questo dispositivo non può provocare interferenze dannose.
2. Questo dispositivo deve accettare tutte le interferenze ricevute, incluse le interferenze che possono provocare operazioni indesiderate.

Avviso: Utenti canadesi

Questo apparecchio di Classe B è conforme alla Normativa canadese ICES-003.

Remarque à l'intention des utilisateurs canadiens

Cet appareil numérique de la classe B est conforme à la norme NMB-003 du Canada.

Dichiarazione di conformità per i Paesi della Comunità Europea

- Direttiva 2014/30/EU sulla Compatibilità Elettromagnetica (emendamenti inclusi)
- Direttiva 2014/35/EU sui bassi voltaggi
- RED 2014/53/UE (se il prodotto dispone di funzione RF)

RAEE

Istruzioni sullo smaltimento

Non smaltire questo dispositivo elettronico nei rifiuti urbani. Per ridurre l’inquinamento ed assicurare la più alta protezione dell’ambiente globale, riciclare questo dispositivo.

Pulizia dell'obiettivo

- Prima di pulire l'obiettivo, assicurarsi di spegnere il proiettore e scollegare il cavo di alimentazione per farlo raffreddare completamente.
- Utilizzare un serbatoio di aria compressa per rimuovere la polvere.
- Utilizzare un panno speciale per la pulizia dell'obiettivo e pulire delicatamente l'obiettivo. Non toccare l'obiettivo con le dita.
- Non utilizzare detergenti alcalini/acidi o solventi volatili come alcool per la pulizia dell'obiettivo. Se l'obiettivo è danneggiato a causa del processo di pulizia, non è coperto dalla garanzia.

Avvertenza: Non utilizzare uno spray contenente gas infiammabili per rimuovere polvere o sporcizia dall'obiettivo. Ciò potrebbe causare un incendio a causa del calore eccessivo all'interno del proiettore.

Avvertenza: Non pulire l'obiettivo se il proiettore si sta riscaldando, in quanto ciò potrebbe causare il distacco della pellicola superficiale dell'obiettivo.

Avvertenza: Non pulire o toccare l'obiettivo con un oggetto duro.

Per evitare scosse elettriche, l'unità e le sue periferiche devono essere correttamente messe a terra.

INTRODUZIONE

Grazie per aver acquistato un proiettore laser Optoma. Per un elenco completo delle funzionalità, visitare la pagina del prodotto sul nostro sito web, dove si troveranno anche ulteriori informazioni e documentazione come le FAQ.

Contenuti della confezione

Disimballare con cura e verificare che siano presenti tutti gli articoli elencati di seguito negli accessori standard. Alcuni elementi degli accessori optional potrebbero non essere disponibili in base al modello, alle specifiche e all'area geografica. Controllare il luogo presso cui si è effettuato l'acquisto. Alcuni accessori potrebbero variare a seconda dell'area geografica.

La scheda della garanzia è fornita solo in zone specifiche. Consultare il rivenditore per informazioni dettagliate.

Accessori standard

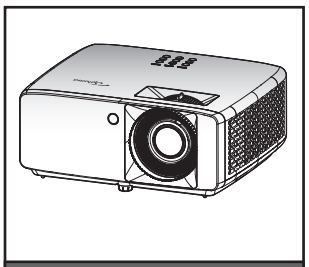

Proiettore

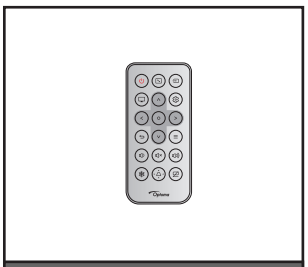

Telecomando

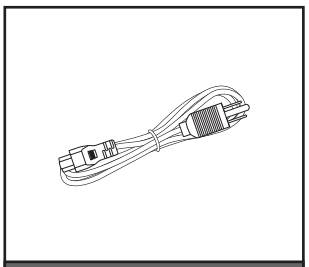

Cavo di alimentazione

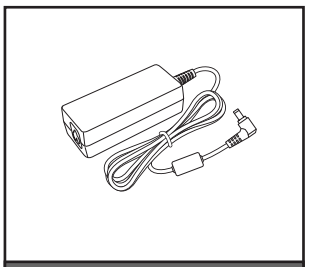

Adattatore di alimentazione

☑ Manuale d'uso per l'installazione rapida

Documentazione

Nota:

- *Per accedere alle informazioni di configurazione, al manuale utente, alle informazioni sulla garanzia e agli aggiornamenti del prodotto, eseguire la scansione del codice QR o visitare il seguente URL:*
  https://www.optoma.com/support/download

INTRODUZIONE

Descrizione del prodotto

Modello 1080p 1,3x/1080p 1,6x

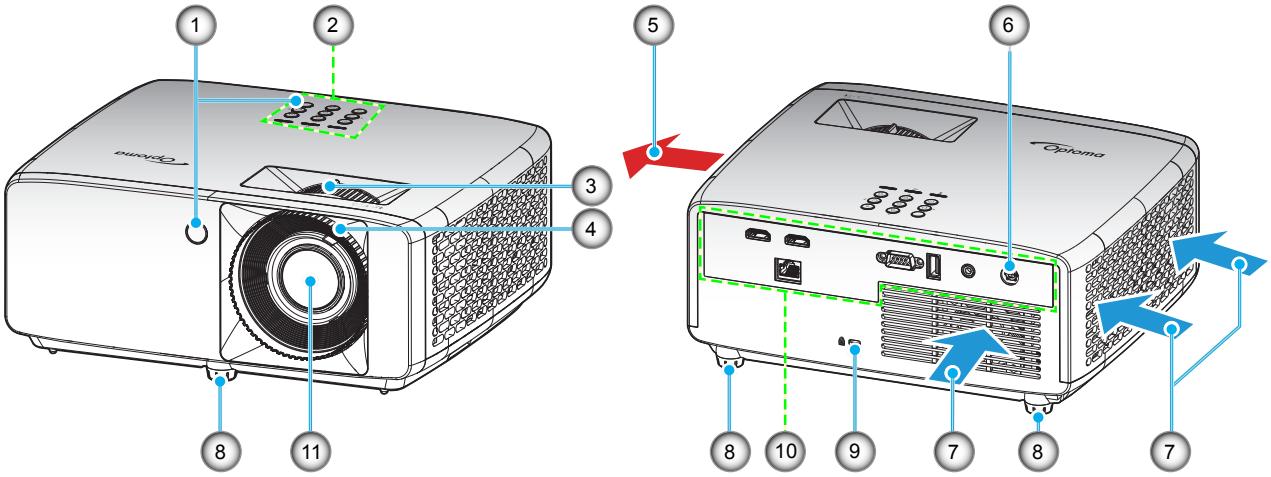

Modello XGA/WXGA/1080p focale corta/1080p focale corta senza rete

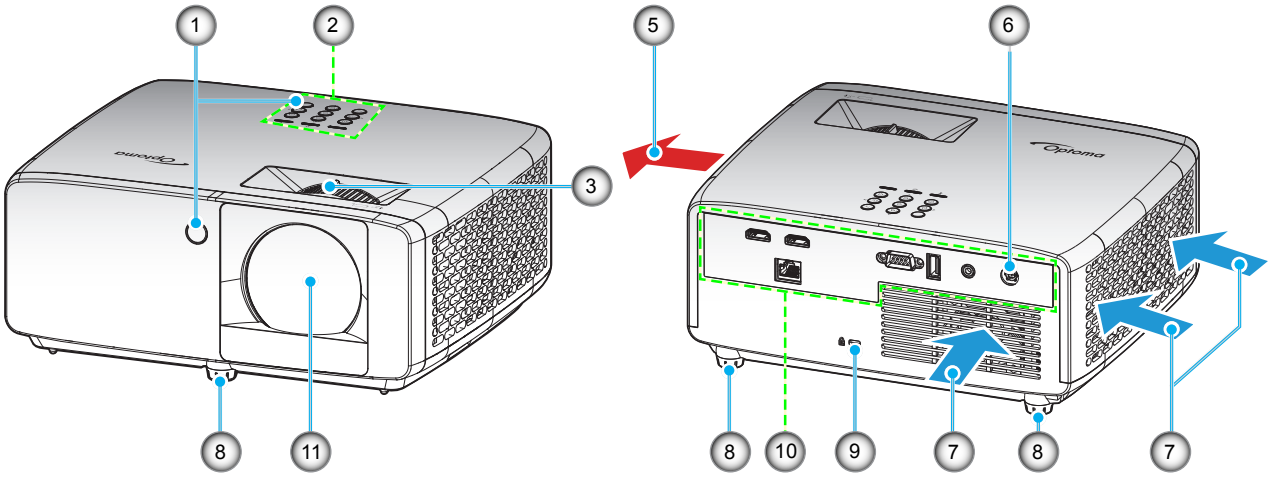

Nota:

- *Non ostruire le aperture di entrata e di uscita dell'aria del proiettore.*
- *Quando si utilizza il proiettore in uno spazio chiuso, lasciare almeno 30 cm di spazio intorno alle aperture di entrata e uscita dell'aria.*
- *Il modello 1080p focale corta senza rete non supporta connettore LAN.*

N.	Voce	N.	Voce
1.	Ricevitori infrarossi	7.	Ventilazione (presa d'aria)
2.	Tastierino	8.	Piedino di regolazione dell'inclinazione
3.	Leva dello zoom	9.	Dispositivo di sicurezza Kensington™
4.	Ghiera di messa a fuoco	10.	Ingresso/uscita
5.	Ventilazione (uscita dell'aria)	11.	Obiettivo
6.	Connettore CC		

INTRODUZIONE

Collegamenti

Modello 1080p 1,3x/1080p 1,6x

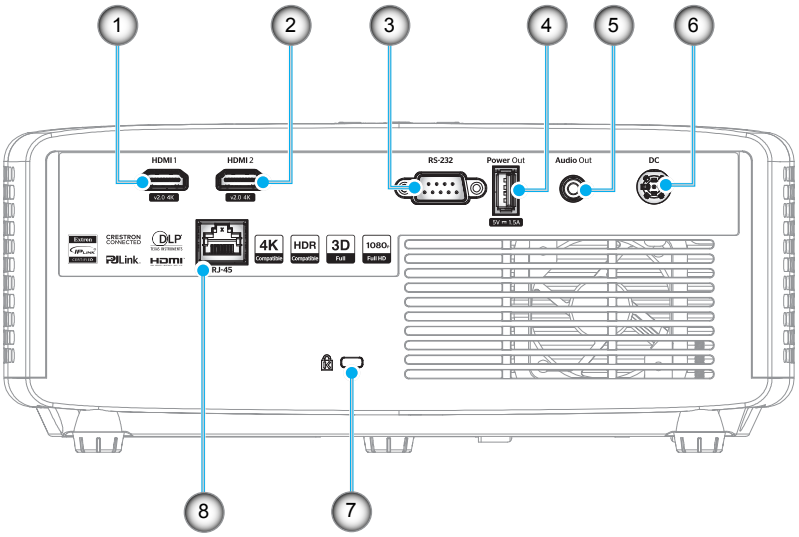

Modello XGA/WXGA/1080p focale corta/1080p focale corta senza rete

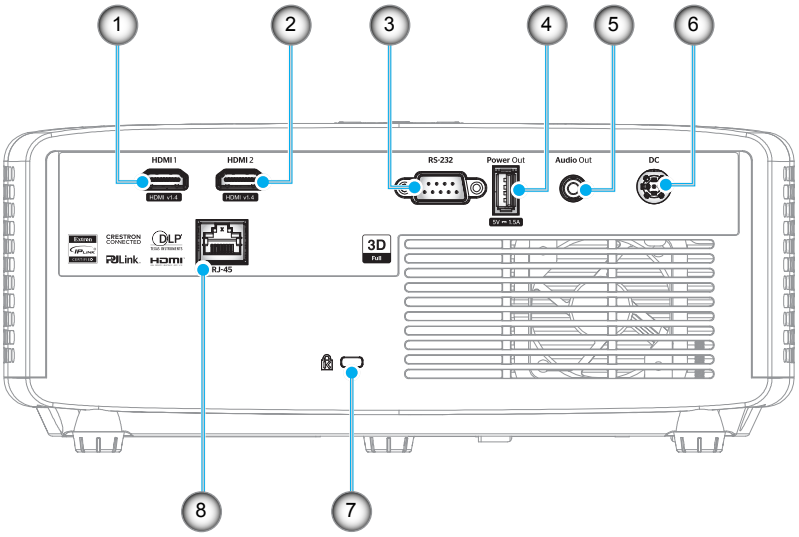

N.	Voce	N.	Voce
1.	Connettore HDMI 1	5.	Connettore Audio-Out
2.	Connettore HDMI 2	6.	Connettore CC
3.	Connettore RS-232	7.	Dispositivo di sicurezza Kensington™
4.	Connettore di uscita alimentazione USB (5 V⎓1,5A)	8.	Connettore RJ-45*

Nota:

- *Il supporto della modalità di segnale varia in base ai modello in ogni regione di vendita.*
- **Il modello 1080p focale corta senza rete non supporta la funzione di rete.*

INTRODUZIONE

Tastierino

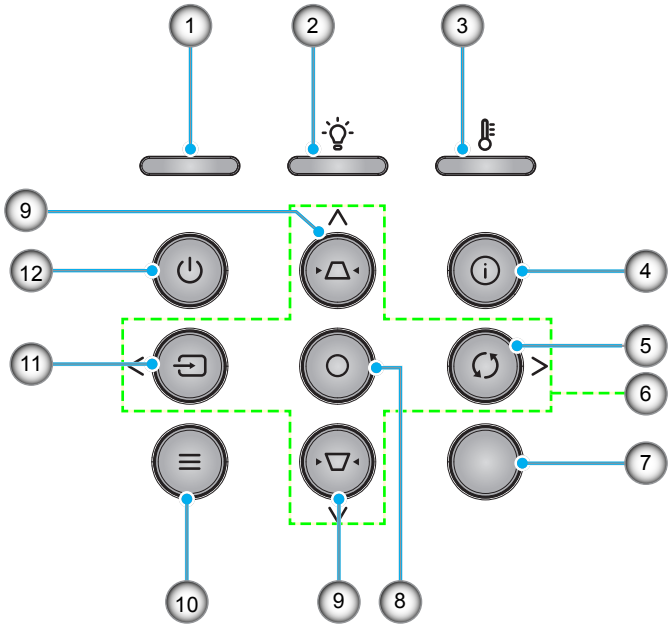

N.	Voce	N.	Voce
1.	LED alimentazione	7.	Ricevitore IR
2.	LED lampada	8.	Invio
3.	LED Temperatura	9.	Correzione distorsione trapezoidale
4.	Informazioni	10.	Menù
5.	Sincronizzazione	11.	Sorgente
6.	Quattro tasti direzionali e di selezione	12.	Alimentazione

INTRODUZIONE

Telecomando

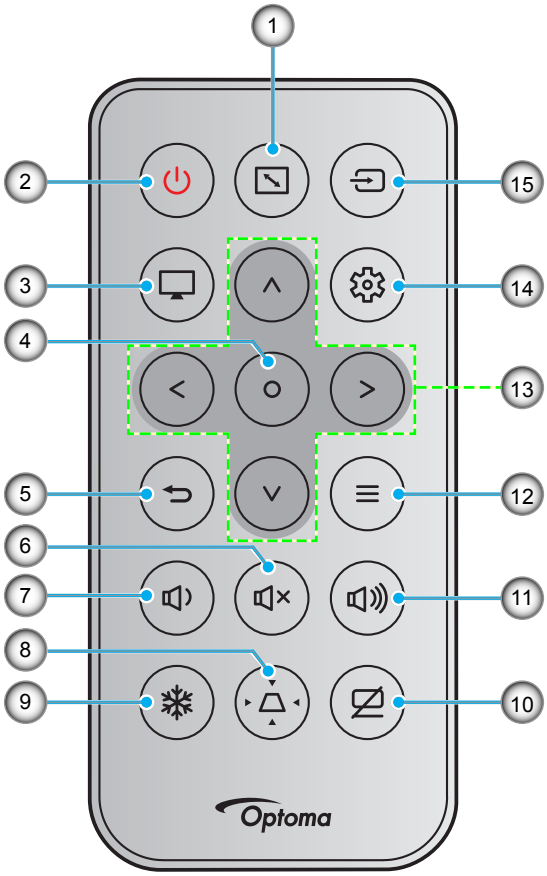

N.	Voce	N.	Voce
1.	Proporzioni	9.	Blocco immagine
2.	Accensione/spegnimento	10.	Esclusione AV
3.	Modalità	11.	Volume +
4.	Invio	12.	Menù
5.	Ritorno	13.	Quattro tasti direzionali e di selezione
6.	Muto	14.	Menu Impostazioni/Configurazione
7.	Volume -	15.	Sorgente
8.	Correzione distorsione trapezoidale		

Nota:

- *Alcuni tasti potrebbero non funzionali su modelli che non supportano queste funzioni.*
- *Prima di utilizzare il telecomando per la prima volta, rimuovere il nastro isolante trasparente. Per l'inserimento della batteria, vedere pagina 19.*
- *L'inclusione della batteria per il telecomando potrebbe variare a seconda della regione.*

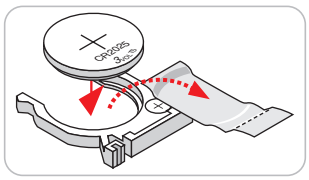

CONFIGURAZIONE E INSTALLAZIONE

Installazione del proiettore

Il proiettore è progettato per essere installato in una delle quattro posizioni possibili.

La disposizione della stanza o le preferenze personali detteranno l'installazione che sarà selezionata. Per determinare dove collocare il proiettore, considerare le dimensioni e la forma dello schermo, la posizione delle prese di corrente, come anche la distanza tra il proiettore ed il resto delle attrezzature.

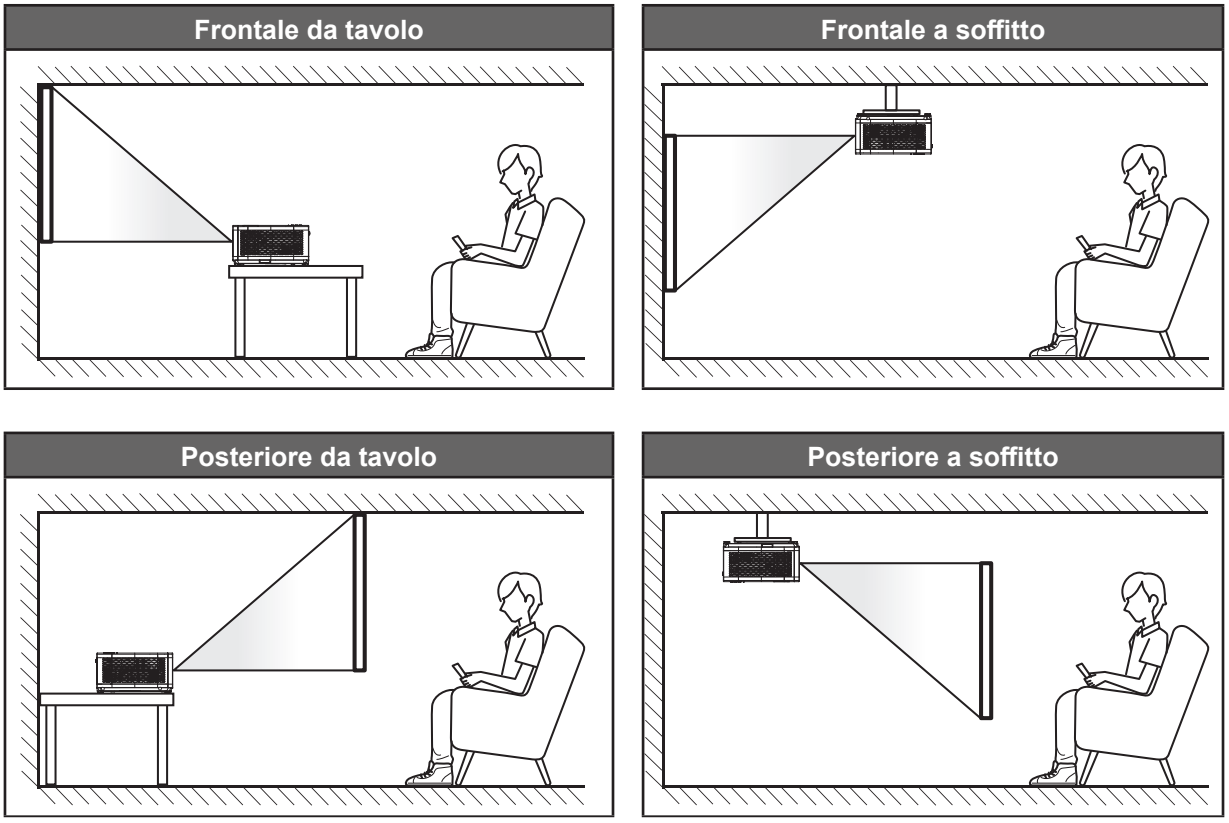

Il proiettore deve essere collocato su una superficie piatta e a 90 gradi / in perpendicolare rispetto allo schermo.

- Per informazioni su come determinare la posizione del proiettore per uno schermo di dimensioni specifiche, fare riferimento alla tabella delle distanze a pagina *59~62*.
- Per informazioni su come determinare le dimensioni dello schermo per una distanza specifica, fare riferimento alla tabella delle distanze a pagina *59~62*.

Nota: *Quanto più lontano si colloca il proiettore dallo schermo, più aumentano le dimensioni delle immagini proiettate e l'offset verticale aumenta proporzionalmente.*

CONFIGURAZIONE E INSTALLAZIONE

Avviso di installazione del proiettore

- Funzionamento con operazione libera a 360º

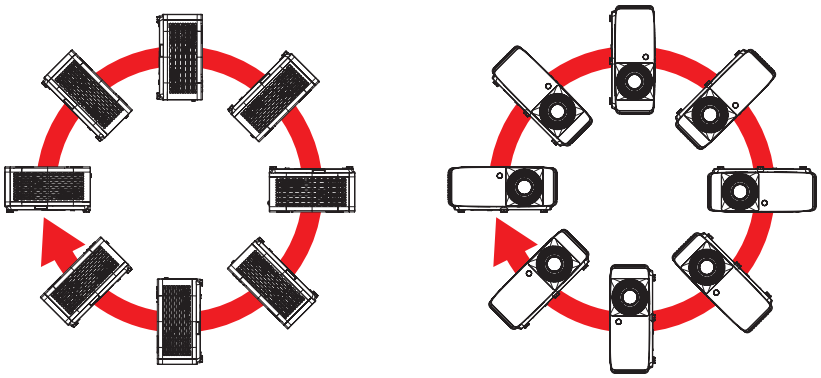

- Lasciare almeno 30 cm di spazio attorno allo scarico dell'aria.

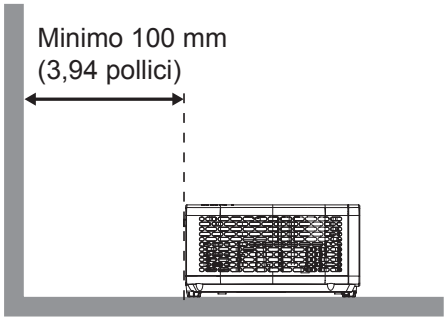

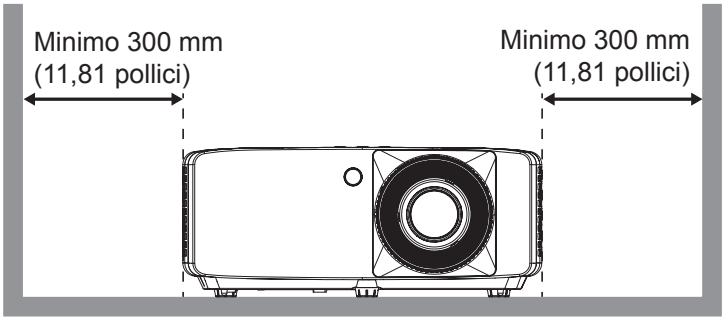

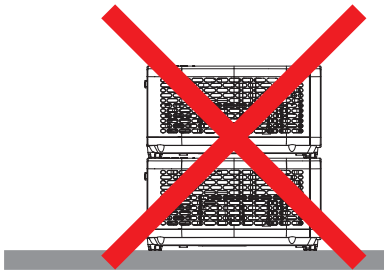

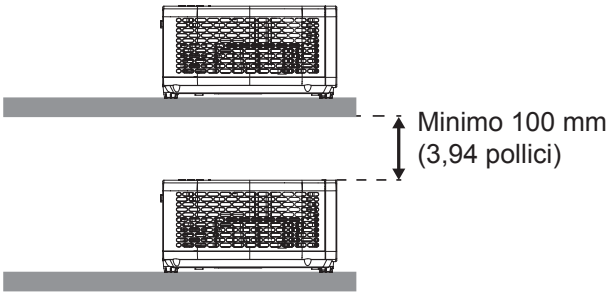

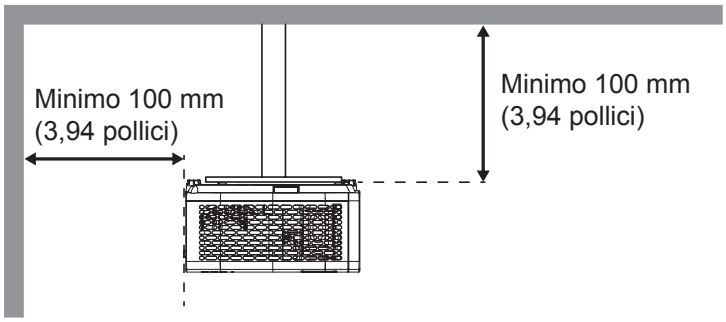

- Assicurarsi che le prese d'aria non riciclino l'aria calda dello scarico.
- Quando si utilizza il proiettore in uno spazio chiuso, verificare che la temperatura dell'aria circostante all'interno dell'alloggiamento non superi la temperatura di esercizio quando il proiettore è in funzione, e che le bocchette di aspirazione e scarico dell'aria non siano ostruite.
- Tutti gli alloggiamenti devono superare una valutazione termica di certificazione per garantire che il proiettore non ricicli aria di scarico, in quanto ciò potrebbe farlo spegnere anche se la temperatura dell'alloggiamento rientra nell'intervallo accettabile della temperatura di esercizio.

CONFIGURAZIONE E INSTALLAZIONE

Collegamento delle sorgenti al proiettore

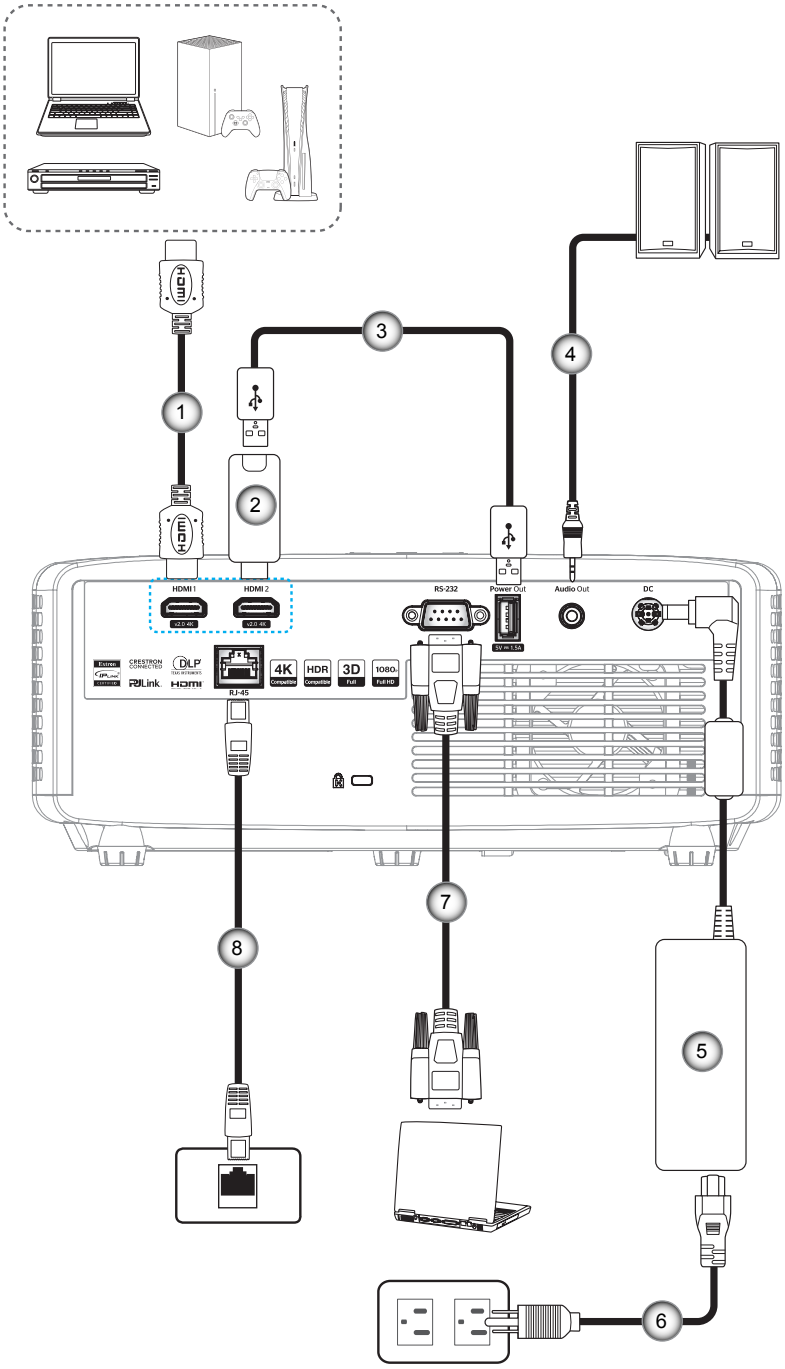

N.	Voce	N.	Voce
1.	Cavo HDMI	5.	Adattatore di alimentazione
2.	Dongle HDMI	6.	Cavo di alimentazione
3.	Cavo di alimentazione USB	7.	Cavo RS232
4.	Cavo uscita audio	8.	Cavo RJ-45*

Nota:

- *Per garantire la migliore qualità dell'immagine ed evitare errori di connessione, si consiglia l'uso di cavi HDMI con certificazione High Speed o Premium fino a 5 metri.*
- **Solo i modelli XGA, WXGA, 1080P 1,3x, 1080P 1,6x e 1080P focale corta supportano la funzione di rete.*

CONFIGURAZIONE E INSTALLAZIONE

Regolazione dell’immagine del proiettore

Altezza dell'immagine

Il proiettore è dotato di un piedino d’elevazione per regolare l’altezza dell’immagine.

1. Individuare il piedino regolabile sulla parte inferire del proiettore.
2. Girare i piedini regolabili in senso orario o antiorario per abbassare o sollevare il proiettore.

Modello 1080p 1,3x/1080p 1,6x:

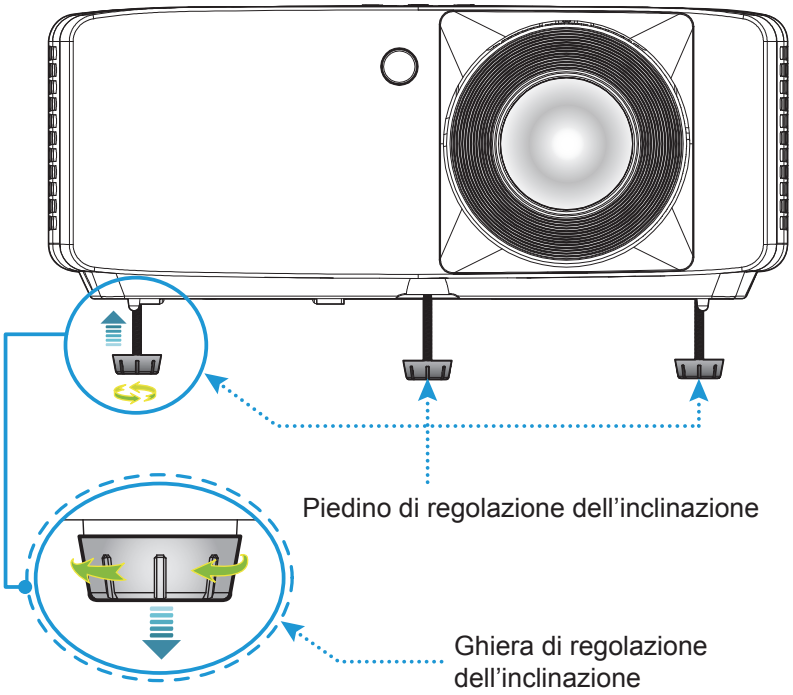

Modello XGA/WXGA/1080p focale corta/1080p focale corta senza rete:

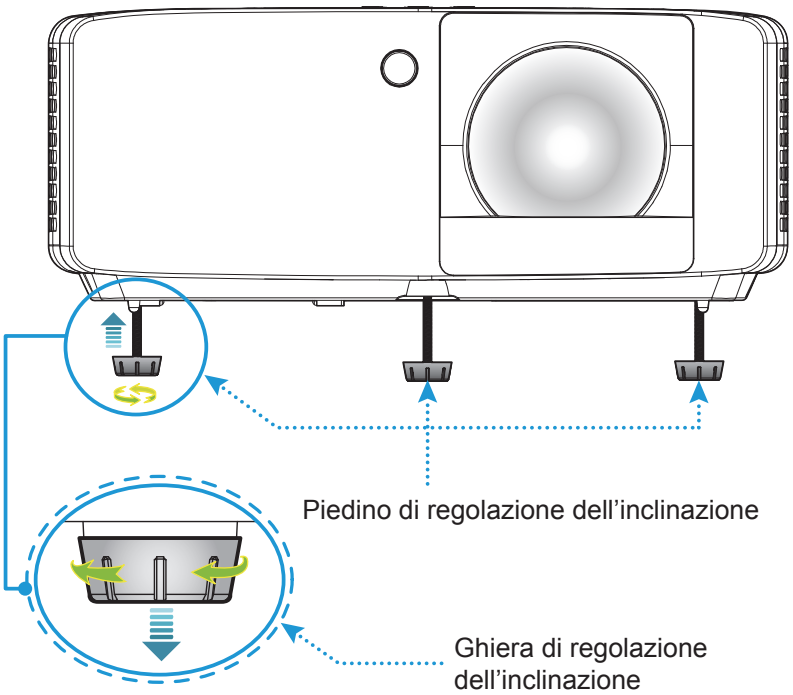

CONFIGURAZIONE E INSTALLAZIONE

Zoom e messa a fuoco

- Per regolare le dimensioni dell'immagine, girare la leva di zoom in senso orario o antiorario per aumentare o diminuire le dimensioni delle immagini proiettate.
- Per regolare la messa a fuoco, girare la ghiera di messa a fuoco in senso orario o antiorario finché l'immagine non è nitida e leggibile.

Modello 1080p 1,3x/1080p 1,6x:

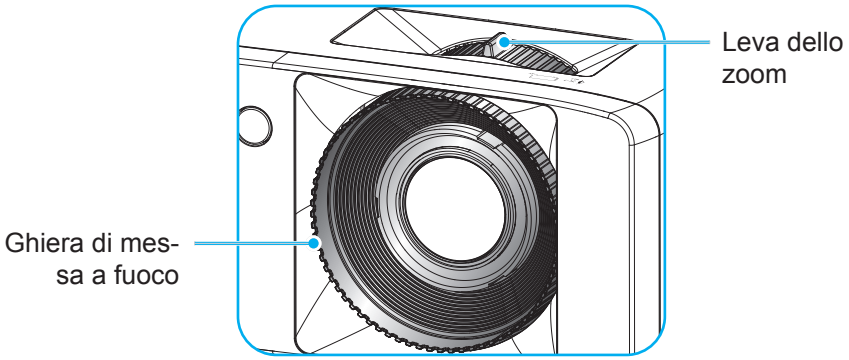

Modello XGA/WXGA/1080p focale corta/1080p focale corta senza rete:

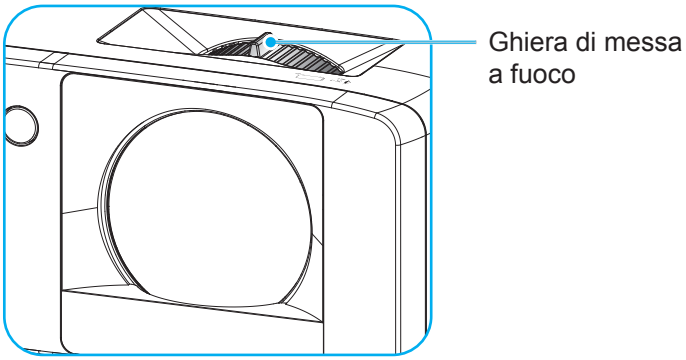

CONFIGURAZIONE E INSTALLAZIONE

Configurazione del telecomando

Inserimento/sostituzione delle batterie

1. Premere il coperchio del vano batterie e farlo scorrere per estrarlo.

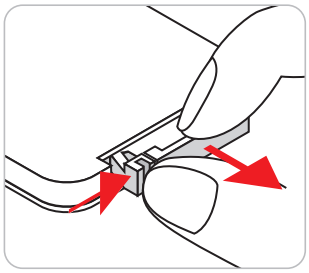

2. Inserire la nuova batteria nel vano. Rimuovere la vecchia batteria ed inserirne una nuova (CR2025). Assicurarsi che il lato contrassegnato con il simbolo “+” sia rivolto verso l’alto.

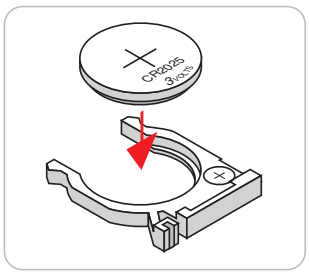

3. Riporre il coperchio.

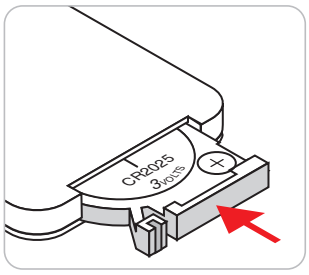

ATTENZIONE: Per garantire un utilizzo sicuro, osservare le seguenti precauzioni:

- Utilizzare una batteria di tipo CR2025.
- Evitare il contatto con acqua o liquidi.
- Non esporre il telecomando a umidità o calore.
- Non far cadere il telecomando.
- Se la batteria presenta perdite nel telecomando, pulirlo con cura e inserire una nuova batteria.
- C’è rischio di esplosioni se la batteria viene sostituita con una di altro tipo.
- Smaltire le batterie usate nel rispetto delle normative in vigore.

Nota: *L'inclusione della batteria per il telecomando potrebbe variare a seconda della regione.*

CONFIGURAZIONE E INSTALLAZIONE

Portata effettiva

Il sensore a raggi infrarossi (IR) del telecomando si trova sulle parti superiore e frontale del proiettore. Assicurarsi che il telecomando venga tenuto con una inclinazione massima di 30 gradi rispetto al sensore IR del proiettore per funzionare in modo corretto. La distanza tra il telecomando ed il sensore non deve essere superiore a 6 metri.

- Assicurarsi che tra il telecomando ed il sensore IR del proiettore non ci siano ostacoli che possano disturbare i raggi infrarossi.
- Assicurarsi che sul trasmettitore IR del telecomando non si rifletta direttamente la luce solare o lampade fluorescenti.
- Tenere il telecomando ad una distanza di oltre 2 m dalle lampade fluorescenti per evitare anomalie.
- Se il telecomando è vicino a lampade fluorescenti a inverter, a volte potrebbe non funzionare correttamente.
- Se il telecomando e il proiettore si trovano troppo vicini tra loro, il telecomando potrebbe non funzionare correttamente.

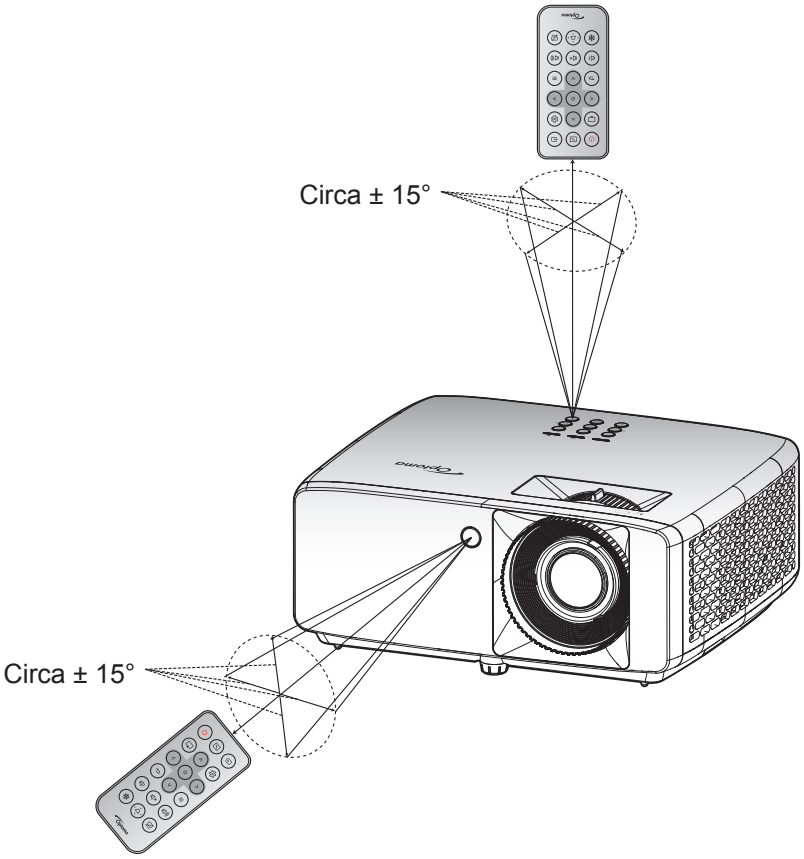

USO DEL PROIETTORE

Accensione/spegnimento del proiettore

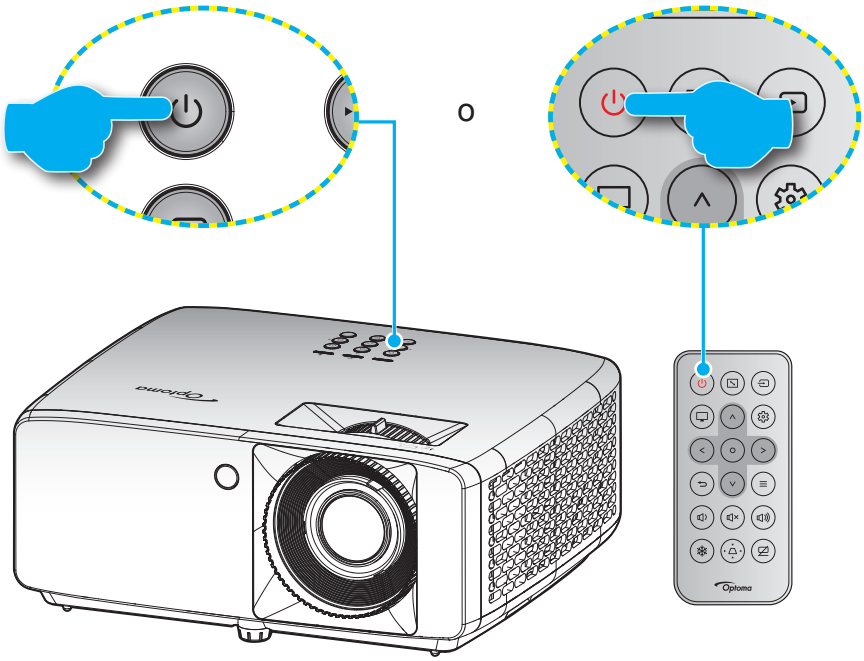

Accensione

1. Inserire saldamente il cavo elettrico e il cavo segnale/sorgente. Una volta connesso, il LED d'alimentazione diventerà di colore rosso.
2. Accendere il proiettore premendo il tasto ⏻ sul tastierino del proiettore o il tasto ⏻ sul telecomando.
3. La schermata iniziale viene visualizzata dopo circa 10 secondi e il LED alimentazione diventa di colore verde o blu intermittente.

Nota: *La prima volta che si accende il proiettore, verrà richiesto di selezionare la lingua preferita, l'orientamento della proiezione e altre impostazioni.*

Spegnimento

1. Spegnere il proiettore premendo il tasto ⏻ sul tastierino del proiettore o il tasto ⏻ sul telecomando.
2. Viene visualizzato il seguente messaggio:

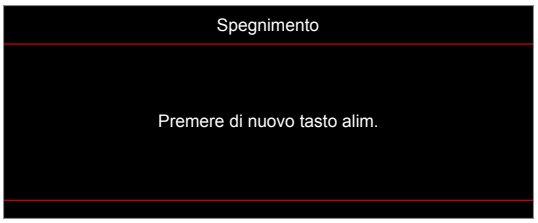

3. Premere di nuovo il tasto ⏻/⏻ per confermare, diversamente il messaggio scompare dopo 15 secondi.
   Quando si preme il tasto ⏻/⏻ per la seconda volta, il proiettore si spegne.
4. Le ventoline di raffreddamento continuano a funzionare per circa 10 secondi durante il ciclo di raffreddamento, ed il LED alimentazione lampeggerà di colore verde o blu. Quando il LED alimentazione diventa rosso scuro significa che il proiettore è entrato in modalità standby. Per riaccendere il proiettore, è necessario attendere finché il ciclo di raffreddamento è terminato ed il proiettore accede alla modalità standby. Quando il proiettore è in modalità standby, premere di nuovo il tasto ⏻/⏻ per accenderlo.
5. Scollegare il cavo di alimentazione dalla presa elettrica e dal proiettore.

Nota: *Si consiglia di non riaccendere il proiettore subito dopo lo spegnimento.*

CONFIGURAZIONE E INSTALLAZIONE

Selezione di una sorgente di ingresso

Accendere la sorgente connessa che si desidera visualizzare (computer, notebook, lettore video, ecc.). Il proiettore rileverà automaticamente la sorgente. Se sono connesse varie sorgenti, premere il tasto ⊡ sul tastierino del proiettore o sul telecomando per selezionare l'ingresso desiderato.

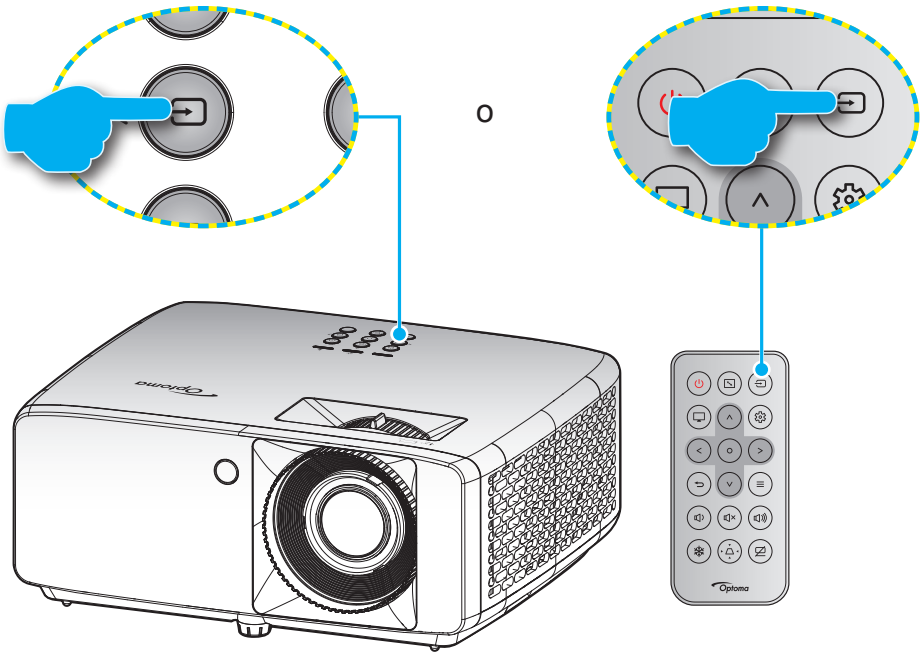

CONFIGURAZIONE E INSTALLAZIONE

Navigazione sul menù e funzioni

Il proiettore ha dei menù OSD multilingue che consentono di eseguire le regolazioni dell'immagine e di cambiare una varietà di impostazioni. Il proiettore rileverà automaticamente la sorgente.

1. Premere il tasto ≡ della tastiera del proiettore o del telecomando per aprire il menu OSD.
2. Quando il menu OSD è visualizzato, usare i tasti ∧ / ∨ per selezionare qualsiasi voce del menu principale. Mentre si eseguono le selezioni in una pagina particolare, premere il tasto O sul tastierino del proiettore o sul telecomando per accedere al menu secondario.
3. Usare i tasti < / > per selezionare la voce desiderata nel menu secondario, quindi premere il tasto O per visualizzare altre impostazioni. Regolare le impostazioni con i tasti ∧ / ∨ / < / > .
4. Nel menù secondario, selezionare la voce successiva e regolarla come descritto sopra.
5. Premere il tasto O per confermare e la schermata tornerà al menu principale.
6. Per uscire, premere di nuovo il tasto ≡ . Il menu OSD si chiuderà ed il proiettore salverà automaticamente le nuove impostazioni.

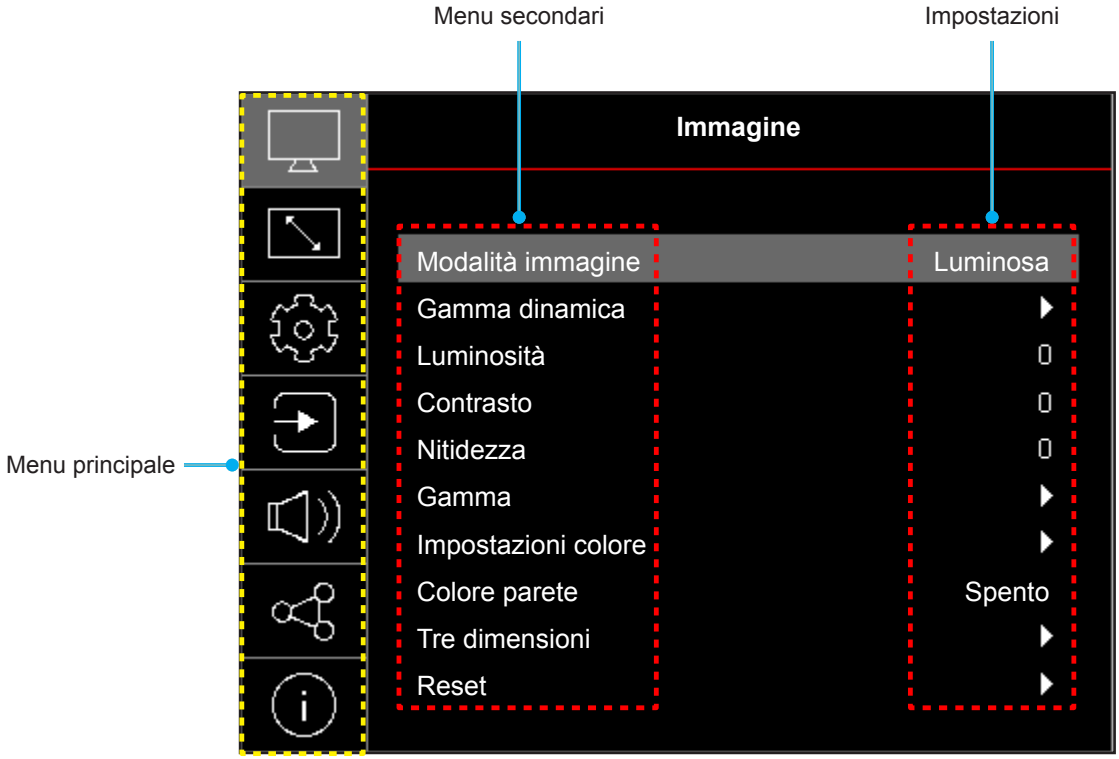

CONFIGURAZIONE E INSTALLAZIONE

Struttura del menu OSD

Nota: Le voci e le funzioni della struttura del menu OSD sono soggette a modelli e regioni. Optoma si riserva il diritto di aggiungere o rimuovere elementi per migliorare le prestazioni del prodotto senza preavviso.

Menu principale	Menu secondario	Menù secondario 2	Menù secondario 3	Menù secondario 4	Valori
Immagine	Modalità immagine				Vivido
					HDR [per modelli HDMI 2.0]
					HLG [per modelli HDMI 2.0]
					Cinema
					Gioco
					Sport
					Riferimento
					Luminosa
					DICOM SIM.
					Tre dimensioni
	Gamma dinamica [per modelli HDMI 2.0]	HDR / HLG			Automatico
					Spento
	Luminosità				-50 ~ 50
	Contrasto				-50 ~ 50
	Nitidezza				1 ~ 15
	Gamma				Film
					Grafica
					1,8
					2,0
					2,2
					2,4
					Nascondi EOTF
					Nascondi 3D
	Impostazioni colore	Colore			-50 ~ 50
		Tonalità			-50 ~ 50
		BrilliantColor™			1 ~ 10
		Temp. colore			Caldo
					Standard
					Fredda
					Più freddo
		CMS	Colore		Bianco / Rosso / Verde / Blu / Ciano / Magenta / Giallo
			Tonalità		-50 ~ 50
			Saturazione		-50 ~ 50
			Valore(Luminanza)		-50 ~ 50
			Reset		No
					Sì
		Spazio colore			Ingresso HDMI: Automatico / RGB (0-255) / RGB (16-235) / YUV

CONFIGURAZIONE E INSTALLAZIONE

Menu principale	Menu secondario	Menù secondario 2	Menù secondario 3	Menù secondario 4	Valori
Immagine	Colore parete				Spento
					Lavagna
					Giallo chiaro
					Verde chiaro
					Blu chiaro
					Rosa
					Grigio
	Tre dimensioni	Modalità 3D			Spento
					Acceso
		Tipo 3D sync			DLP-Link
					Sincronia 3D
		Conversione 3D-2D			Tre dimensioni
					Sinistra
					Destra
		3D Formato			Automatico
					Side by Side (SBS)
					Alto e Basso
					Frame Sequential
					Frame Packing
		Sincronia 3D Invertire			Spento
					Acceso
		Reset			No
					Sì
	Reset				
Visualizza	Orientamento proiezione				Frontale
					Posteriore
					Soffitto-In alto
					Posteriore-In alto
	Mod. sorg. lum.				Eco.
					Potenza =100% / 95% / 90% / 85% / 80% / 75% / 70% / 65% / 60% / 55% / 50% (100%~20%)- Blocco con password
	DynamicBlack				Spento
					Acceso
	Modalità di gioco				Spento
					Acceso
	Tipo di schermo				4:3
					16:9
					16:10
	Proporzioni				4:3 [Tipo di schermo: 4:3]
					16:9 [Tipo di schermo: 16:9]
					16:10 [Tipo di schermo: 16:10]
					Nativo
					Automatico
	Correzione geometrica	Correzione V.			-15 ~ 15 [-30 ~ 30, per il modello 1080p]

CONFIGURAZIONE E INSTALLAZIONE

Menu principale	Menu secondario	Menù secondario 2	Menù secondario 3	Menù secondario 4	Valori
Visualizza	Correzione geometrica	Trapezio H			-15 ~ 15 [-30 ~ 30, per il modello 1080p]
		Regolazione quattro angoli			
		Reset			
	Zoom digitale	Ingrandisci			-5 ~ 25
	Sposta immagine	H			-100 ~ 100
		V			-100 ~ 100
		Reset			
	Reset				
Imposta	Pattern di prova				Griglia verde
					Griglia Magenta
					Griglia bianca
					Bianco
					Spento
	Lingua				English
					Deutsch
					Français
					Italiano
					Español
					Português
					Polski
					Nederlands
					Svenska
					Norsk
					Dansk
					Suomi
					ελληνικά
					繁體中文
					簡体中文
					日本語
					한국어
					Русский
					Magyar
					Čeština
					عـربي
					ไทย
					Türkçe

CONFIGURAZIONE E INSTALLAZIONE

Menu principale	Menu secondario	Menù secondario 2	Menù secondario 3	Menù secondario 4	Valori
Imposta	Lingua				فارســـی
					Tiếng Việt
					Bahasa Indonesia
					Română
	Impostazioni Menù	Timer menu			Spento
					5s
					10s
					20s
					30s
		Nascondi Informazioni			Spento
					Acceso
	Altitudine elevata				Spento
					Acceso
	Imposta Filtri	Ore Uso Filtro			(Sola lettura)
		Filtro opzionale installato			No
					Sì
		Promemoria Filtro			Spento
					300 ore
					500 ore
					800 ore
					1000 ore
		Filtro Reset			No
					Sì
	Imposta Potenza	Accensione diretta			Spento
					Acceso
		Attivazione segnale			Spento
					Acceso
		Spegnimento autom. (min)			0 ~ 180 (incrementi di 1 min.)
		Timer di spegnimento (min)			0 ~ 990 (incrementi di 30 min.)
		Mod. energia (Standby)			**Nota:** *Mod. energia (Standby) è disponibile solo nei modelli che supportano la funzione di rete.*
	Protezione	Protezione			Spento
					Acceso
		Timer di sicurezza	Mese		
			Giorno		
			Ora		
		Cambia password			
	Impostazioni tastiera	Blocco tastiera			Spento
					Acceso
	Logo di avvio	Logo			Imp. predefinite
					Neutro

CONFIGURAZIONE E INSTALLAZIONE

Menu principale	Menu secondario	Menù secondario 2	Menù secondario 3	Menù secondario 4	Valori
Imposta	Colore di sfondo				Nessuno
					Blu
					Rosso
					Verde
					Grigio
					Logo
	Ripristino del dispositivo	Reset OSD			No
					Sì
		Ripristina tutte le impostazioni			No
					Sì
Ingresso	Sorgente Auto				Spento
					Acceso
	Switch ingresso auto				Spento
					Acceso
	Imp. HDMI CEC	HDMI Link			Spento
					Acceso
		Includi TV			No
					Sì
		Power On Link			Reciproco
					PJ --> Device
					Device --> PJ
		Power Off Link			Spento
					Acceso
	Reset				No
					Sì
Audio	Volume				0 ~ 100
	Disattiva audio				Spento
					Acceso
	Reset				
Controllo	ID del dispositivo				0~99
	Impostazioni Remote	Funzione IR			Acceso
					Spento
	Impostazioni tastiera	Blocco tastiera			Spento
					Acceso
	LAN	Stato rete			(Sola lettura)
		Indirizzo MAC			(Sola lettura)
		DHCP			Spento / Acceso
		Indirizzo IP			192.168.0.100
		Maschera sottorete			255.255.255.0
		Gateway			192.168.0.254
		DNS			192.168.0.51
		Reset			

CONFIGURAZIONE E INSTALLAZIONE

Menu principale	Menu secondario	Menù secondario 2	Menù secondario 3	Menù secondario 4	Valori
Controllo	Controllo	Crestron (Porta 41794)			Spento
					Acceso
		Extron (Porta 2023)			Spento
					Acceso
		PJ Link (Porta 4352)			Spento
					Acceso
		Rileva dispositivo AMX (Porta 9131)			Spento
					Acceso
		Telnet (Porta 23)			Spento
					Acceso
		HTTP (Porta 80)			Spento
					Acceso
	Reset				
Info.	Numero di Registrazione				
	Numero di serie				
	Sorgente				
	Info colore				
	Ore Sorgente di Luce				
	Modalità immagine				
	ID del dispositivo				
	Ore Uso Filtro **Nota:** *Il filtro antipolvere opzionale potrebbe variare in base alla regione. Consultare il proprio agente locale.*				
	Mod. sorg. lum.				
	Versione FW	DDP			
		MCU			

CONFIGURAZIONE E INSTALLAZIONE

Menu Immagine

Menu Modalità immagine

Sono disponibili diverse modalità di visualizzazione predefinite tra cui è possibile scegliere in base alle proprie preferenze di visualizzazione. Ogni modalità è stata messa a punto dal nostro team di esperti del colore per garantire prestazioni cromatiche superiori per un'ampia gamma di contenuti.

- **Vivido**: In questa modalità, la saturazione del colore e la luminosità sono ben bilanciate. Selezionare questa modalità per i giochi.
- **HDR / HLG**: Decodifica e visualizza contenuti HDR (High Dynamic Range)/HLG (Hybrid Log Gamma) per i neri più profondi, i bianchi più luminosi e il colore cinematico vivace utilizzando la gamma di colori REC.2020. Questa modalità viene abilitata automaticamente se HDR/HLG è impostato su Auto (e i contenuti HDR/HLG vengono inviati al proiettore - Blu-ray 4K UHD, giochi HDR/HLG 1080p/4K UHD, video in streaming 4K UHD). Quando la modalità HDR/HLG è attiva, altre modalità di visualizzazione (Cinema, Riferimento, ecc.) non possono essere selezionate in quanto HDR/HLG fornisce un colore altamente preciso, superando le prestazioni di colore delle altre modalità di visualizzazione.

  Nota: *Questa opzione è disponibile solo per modello 1080p.*
- **Cinema**: Fornisce il bilanciamento ottimale di dettaglio e colori per guardare film.
- **Gioco**: Ottimizza il proiettore per il massimo contrasto e colori vivaci che consentono di vedere i dettagli delle ombre durante la riproduzione di videogiochi.
- **Sport**: Ottimizza il proiettore per guardare la riproduzione di sport o giocare a giochi sportivi.
- **Riferimento**: Questa modalità riproduce, il più fedelmente possibile, l'immagine nel modo voluto dal regista. Il colore, la temperatura colore, la luminosità e la gamma sono configurati tutti quanti in base alla gamma colore Rec.709. Selezionare questa modalità per la riproduzione dei colori più accurata durante la visione di film.
- **Luminosa**: Questa modalità è adatta per ambienti in cui è necessario un livello di luminosità elevato, ad esempio quando si utilizza il proiettore in stanze ben illuminate.
- **DICOM SIM.**: Questa modalità è stata creata per visualizzare immagini in scala di grigi, perfetta per la visualizzazione di radiografie e scansioni durante la formazione medica*.

  Nota: **Questo proiettore non è adatto per l'uso nella diagnosi medica.*
- **Tre dimensioni**: Impostazioni ottimizzate per la visione di contenuti 3D.

  Nota: *Per ottenere l'effetto 3D, è necessario disporre di occhiali DLP Link 3D compatibili. Vedere la sezione 3D per ulteriori informazioni.*

Menu Gamma dinamica immagine

HDR / HLG

Configurare l'impostazione High Dynamic Range (HDR) / Hybrid Log Gamma (HLG) e il suo effetto durante la visualizzazione di video da lettori Blu-ray 4K e dispositivi di streaming.

- **Automatico**: Rilevamento automatico segnale HDR/HLG.
- **Spento**: Disattivare l'elaborazione HDR/HLG. Quando si imposta su Spento, il proiettore NON decodifica contenuti HDR/HLG.

Nota: *Questa opzione è disponibile solo per modello 1080p.*

Menu Luminosità immagine

Regola la luminosità delle immagini.

CONFIGURAZIONE E INSTALLAZIONE

Menu Contrasto immagine

Il contrasto controlla la differenza tra le aree più chiare e più scure dell'immagine.

Menu Nitidezza immagine

Regola la nitidezza dell'immagine.

Menu Gamma immagine

Impostare il tipo di curva gamma. Dopo avere completato l'impostazione e la sintonizzazione iniziale, usare la funzione di regolazione Gamma per ottimizzare il rendimento dell'immagine.

- **Film**: Per Home Theater.
- **Grafica**: Per sorgente PC/Foto.
- **1.8 / 2.0 / 2.2 / 2.4**: Per sorgente PC/Foto specifica.
- **Nascondi EOTF/Nascondi 3D**: Ottima per sorgente HDR.
  Nota: *Questa opzione è disponibile solo per modello 1080p.*

Menu Impostazioni colore dell'immagine

Colore

Regola un'immagine video da bianco e nero a colori completamente saturi.

Tonalità

Regola il bilanciamento dei colori rosso e verde.

BrilliantColor™

Questa voce regolabile impiega un nuovo algoritmo di elaborazione del colore e miglioramenti per abilitare una maggiore luminosità fornendo alle immagini colori più reali e vibranti.

Temp. colore

Selezionare una temperatura di colore tra Caldo, Standard, Freddo e Più freddo.

CMS

Selezionare le seguenti opzioni:

- Colore: Regola il livello di rosso, verde, blu, ciano, giallo, magenta e bianco dell'immagine.
- Tonalità: Regola il bilanciamento dei colori rosso e verde.
- Saturazione: Regola un'immagine video da bianco e nero a colori completamente saturi.
- Valore (Luminanza): Regolare la luminanza del colore selezionato.
- Reset: Ripristinare le impostazioni predefinite per le regolazioni colore.

Spazio colore

Selezione un tipo di matrice a colori adeguato tra le seguenti opzioni: Automatico, RGB (0-255), RGB (16-235) e YUV.

Menu Colore parete immagine

Progettato per regolare i colori dell'immagine proiettata durante la proiezione su una parete senza schermo. Ogni modalità è stata messa a punto dal nostro team di esperti del colore per garantire prestazioni cromatiche superiori.

Esistono diverse modalità predefinite tra cui scegliere per adattarsi al colore della parete. Selezionare tra Spento, Lavagna, Giallo chiaro, Verde chiaro, Blu chiaro, Rosa e Grigio.

Nota: *Per una riproduzione accurata dei colori, si consiglia di utilizzare uno schermo.*

Menu 3D immagine

Nota:

- *Questo proiettore è 3D Ready con soluzione 3D DLP-Link.*
- *Assicurarsi di utilizzare occhiali 3D per 3D DLP-Link prima di guardare il video.*
- *Questo proiettore supporta 3D Frame Sequential (girare pagina) tramite porte HDMI1/HDMI2.*
- *Per abilitare la modalità 3D, il frame rate di ingresso deve essere impostato solo su 60 Hz. Non è supportato un frame rate inferiore o superiore.*
- *Per ottenere prestazioni ottimali, si consiglia la risoluzione 1920x1080. La risoluzione 4K (3840x2160) non è supportata in modalità 3D.*

Modalità 3D

Utilizzare questa opzione per disabilitare o abilitare la funzione 3D.

- **Spento**: Selezionare “Spento” per disattivare la modalità 3D.
- **Acceso**: Selezionare “Acceso” per attivare la modalità 3D.

Tipo 3D sync

Utilizzare questa opzione per selezionare la tecnologia 3D.

- **DLP-Link**: Selezione per usare le impostazioni ottimizzate per gli occhiali 3D DLP.
- **Sincronia 3D**: Selezione per usare le impostazioni ottimizzate per gli occhiali 3D DLP IR, RF o polarizzati.

Conversione 3D-2D

Utilizzare questa opzione per specificare la modalità di visualizzazione sullo schermo del contenuto 3D.

- **Tre dimensioni**: Visualizza il segnale 3D.
- **Sinistra**: Visualizza il fotogramma sinistro del contenuto 3D.
- **Destra**: Visualizza il fotogramma destro del contenuto 3D.

3D Formato

Utilizzare questa opzione per selezionare il contenuto adeguato del formato 3D.

- **Automatico**: Quando si rileva un segnale di identificazione 3D, il formato 3D viene selezionato automaticamente.
- **Side by Side**: Visualizza il segnale 3D in formato "Side by Side".
- **Alto e Basso**: Visualizza il segnale 3D in formato "Alto e Basso".
- **Frame Sequential**: Visualizza il segnale 3D in formato "Frame Sequential".
- **Frame Packing**: Visualizza il segnale 3D in formato "Frame Packing".

Sincronia 3D Invertire

Utilizzare questa opzione per abilitare/disabilitare la funzione Sincronia 3D.

Reset

Ripristinare l'impostazione predefinita per impostazioni 3D.

- **No**: Selezionare per annullare Reset.
- **Sì**: Selezionare per ripristinare le impostazioni predefinite per 3D.

Menu Reset immagine

Ripristinare le impostazioni predefinite per le impostazioni dell'immagine.

CONFIGURAZIONE E INSTALLAZIONE

Menu Display

Menu Orientamento proiezione del display

Selezione la proiezione preferita tra Frontale, Posteriore, Soffitto-In alto e Posteriore-In alto.

Menu Mod. sorg. Lum. del display

Selezionare una modalità sorgente luminosa a seconda dei requisiti di installazione.

Menu Nero dinamico del display

Utilizzare per regolare automaticamente la luminosità dell'immagine per fornire prestazioni di contrasto ottimali.

Menu Modalità gioco del display

Abilitare questa funzione per ridurre i tempi di risposta (latenza in ingresso) durante il gioco a 8,6 ms (1080p a 120 Hz). Tutte le impostazioni della geometria (esempio: Correzione, Quattro angoli) saranno disabilitate quando Modalità di gioco è abilitato. Per maggiori informazioni, consultare di seguito.

Nota:

- *Il ritardo di ingresso dai segnali è descritto nella seguente tabella:*
- *I valori nella tabella possono variare leggermente.*

Temporizzazione sorgente	Modalità di gioco	Temporizzazione uscita	Risoluzione di uscita	Ritardo di ingresso
1080p60	Acceso	1080p60Hz	1080p	17ms
1080p120	Acceso	1080p120Hz	1080p	8,6 ms*
4K60	Acceso	1080p60Hz	1080p	17 ms*
1080p60	Spento	1080p60Hz	1080p	33,8ms
1080p120	Spento	1080p120Hz	1080p	17 ms*
4K60	Spento	1080p60Hz	1080p	33,7 ms*

- *1080p120 e 4K60 supportano solo il modello 1080p.*
- **Supportato solo in modelli 1080p focale corta senza rete,1080p 1,3x, 1080p focale corta e 1080p 1,6x.*

Menu Tipo di schermo del display

Selezionare il tipo di schermo tra 4:3, 16:9 e 16:10.

CONFIGURAZIONE E INSTALLAZIONE

Visualizzare il menu Proporzioni

Selezione le proporzioni dell'immagine visualizzate tra le seguenti opzioni:

- **4:3**: Questo formato è per sorgenti di ingresso 4:3.
- **16:9**: Questo formato è per sorgenti di ingresso 16:9, come HDTV e DVD che sono migliorate per TV widescreen.
- **16:10**: Questo formato è per sorgenti di ingresso 16:9.
- **Nativo**: Questo formato visualizza l'immagine originale senza alcun proporzionamento.
- **Automatico**: Selezione automatica del formato appropriato di visualizzazione.

Tavola di ridimensionamento XGA:

Sorgente	480i/p	576i/p	1080i/p	720p
4x3	Proporzionamento su 1024x768.			
16x9	Proporzionamento su 1024x576.			
Nativo	Nessun proporzionamento; l'immagine viene visualizzata con la risoluzione basata sulla sorgente di ingresso.			
Automatico	- Se la sorgente è 4:3, il tipo di schermo verrà ridimensionato su 1024x768. - Se la sorgente è 16:9, il tipo di schermo verrà ridimensionato su 1024x576. - Se la sorgente è 15:9, il tipo di schermo verrà ridimensionato su 1024x614. - Se la sorgente è 16:10, il tipo di schermo verrà ridimensionato su 1024x640.			

Regole di mappatura automatica XGA:

Auto	Risoluzione di ingresso		Auto/Ridimensiona	
	Risoluzione O	Risoluzione V	1024	768
4:3	640	480	1024	768
	800	600	1024	768
	1024	768	1024	768
	1600	1200	1024	768
Notebook widescreen	1280	720	1024	576
	1280	768	1024	614
	1280	800	1024	640
SDTV	720	576	1024	576
	720	480	1024	576
HDTV	1280	720	1024	576
	1920	1080	1024	576

CONFIGURAZIONE E INSTALLAZIONE

Tabella di proporzionamento WXGA (tipo di schermo 16x10):

Schermo 16:10	480i/p	576i/p	1080i/p	720p	PC
4x3	Proporzionamento su 1066x800.				
16x10	Proporzionamento su 1280x800.				
LBX	Proporzionare a 1280x960, quindi visualizzare l'immagine 1280x800 centrale.				
Nativo	Mappatura 1:1 centro.		Mappatura 1:1 1280x800.	1280x720 centro.	Mappatura 1:1 centro.
Automatico	- La sorgente di ingresso si adatta all'area di visualizzazione 1280x800 e vengono mantenute le proporzioni originali. - Se la sorgente è 4:3, il tipo di schermo verrà ridimensionato su 1066x800. - Se la sorgente è 16:9, il tipo di schermo verrà ridimensionato su 1280x720. - Se la sorgente è 15:9, il tipo di schermo verrà ridimensionato su 1280x768. - Se la sorgente è 16:10, il tipo di schermo verrà ridimensionato su 1280x800.				

Regola mapping automatico WXGA (tipo di schermo 16x10):

Auto	Risoluzione di ingresso		Auto/Ridimensiona	
	Risoluzione O	Risoluzione V	1280	800
4:3	640	480	1066	800
	800	600	1066	800
	1024	768	1066	800
	1280	1024	1066	800
	1400	1050	1066	800
	1600	1200	1066	800
Notebook widescreen	1280	720	1280	720
	1280	768	1280	768
	1280	800	1280	800
SDTV	720	576	1280	720
	720	480	1280	720
HDTV	1280	720	1280	720
	1920	1080	1280	720

Tabella di proporzionamento WXGA (tipo di schermo 16x9):

Schermo 16:9	480i/p	576i/p	1080i/p	720p	PC
4x3	Proporzionamento su 960x720.				
16x9	Proporzionamento su 1280x720.				
LBX	Proporzionare a 1280x960, quindi visualizzare l'immagine 1280x720 centrale.				
Nativo	Mappatura 1:1 centro.		Mappatura 1:1 1280x720.	1280x720 centro.	Mappatura 1:1 centro.
Automatico	- Se viene selezionato il formato automatico, il tipo di schermo diventerà automaticamente 16:9 (1280x720). - Se la sorgente è 4:3, il tipo di schermo verrà ridimensionato su 960x720. - Se la sorgente è 16:9, il tipo di schermo verrà ridimensionato su 1280x720. - Se la sorgente è 15:9, il tipo di schermo verrà ridimensionato su 1200x720. - Se la sorgente è 16:10, il tipo di schermo verrà ridimensionato su 1152x720.				

CONFIGURAZIONE E INSTALLAZIONE

Regola mapping automatico WXGA (tipo di schermo 16x9):

Auto	Risoluzione di ingresso		Auto/Ridimensiona	
	Risoluzione O	Risoluzione V	1280	720
4:3	640	480	960	720
	800	600	960	720
	1024	768	960	720
	1280	1024	960	720
	1400	1050	960	720
	1600	1200	960	720
Notebook widescreen	1280	720	1280	720
	1280	768	1200	720
	1280	800	1152	720
SDTV	720	576	1280	720
	720	480	1280	720
HDTV	1280	720	1280	720
	1920	1080	1280	720

Tabella di proporzionamento 1080p:

Schermo 16:9	480i/p	576i/p	1080i/p	720p	PC
4x3	Proporzionamento su 1440x1080.				
16x9	Proporzionamento su 1920x1080.				
LBX	Proporzionare a 1920x1440, quindi visualizzare l'immagine 1920x1080 centrale.				
Nativo	- Mappatura 1:1 centro. - Nessun proporzionamento; l'immagine viene visualizzata con la risoluzione basata sulla sorgente di ingresso.				
Automatico	- Se viene selezionato il formato automatico, il tipo di schermo diventerà automaticamente 16:9 (1920x1080). - Se la sorgente è 4:3, il tipo di schermo verrà ridimensionato su 1440x1080. - Se la sorgente è 16:9, il tipo di schermo verrà ridimensionato su 1920x1080. - Se la sorgente è 16:10, il tipo di schermo verrà ridimensionato su 1920x1200 e tagliata l'area 1920x1080 da visualizzare.				

Regole di mappatura automatica 1080p:

Auto	Risoluzione di ingresso		Auto/Ridimensiona	
	Risoluzione O	Risoluzione V	1920	1080
4:3	640	480	1440	1080
	800	600	1440	1080
	1024	768	1440	1080
	1280	1024	1440	1080
	1400	1050	1440	1080
	1600	1200	1440	1080
Notebook widescreen	1280	720	1920	1080
	1280	768	1800	1080
	1280	800	1728	1080
SDTV	720	576	1350	1080
	720	480	1620	1080
HDTV	1280	720	1920	1080
	1920	1080	1920	1080

Menù Visualizza: Correzione geometrica

Correzione V.

Regolare la distorsione verticale e rendere l'immagine più squadrata. La correzione distorsione verticale è usata per correggere immagini di forma trapezoidale le cui parti superiore ed inferiore sono inclinate verso uno dei due lati. Questa funzione è intesa per l'uso con applicazioni su asse verticale.

Trapezio H

Regolare la distorsione orizzontale e rendere l'immagine più squadrata. La correzione distorsione orizzontale è usata per correggere immagini di forma trapezoidale i cui i bordi sinistro e destro sono disuguali in lunghezza. Questa funzione è intesa per l'uso con applicazioni su asse orizzontale.

Nota: *La funzione Trapezio H non è supportata in modelli XGA e WXGA.*

Regolazione quattro angoli

Questa impostazione consente di regolare l'immagine proiettata da ciascun angolo per creare un'immagine quadrata quando la superficie di proiezione non è livellata.

Nota: *La funzione Regolazione quattro angoli non è supportata in modelli XGA e WXGA.*

Reset

Ripristinare le impostazioni predefinite per le impostazioni di Correzione geometrica.

Menù Visualizza: Zoom digitale

Utilizzare per ridurre o ingrandire le dimensioni dell’immagine su schermo. Zoom digitale non è lo stesso dello zoom ottico e può comportare un degrado della qualità dell'immagine.

Nota: *Le impostazioni dello zoom vengono mantenute durante il ciclo di alimentazione del proiettore.*

Menù Visualizza: Sposta Immagine

Regolare la posizione dell'immagine proiettata orizzontalmente (O) o verticalmente (V).

Menù Visualizza: Reset

Ripristinare le impostazioni predefinite per le impostazioni di rete.

CONFIGURAZIONE E INSTALLAZIONE

Menu Imposta

Menu IMPOSTA: Pattern di prova

Selezionare Pattern di prova tra le opzioni Griglia, Magenta, Bianco o disabilitazione della funzione (Spento).

Menu IMPOSTA: Lingua

Selezionare il menu OSD multilingue tra inglese, tedesco, francese, italiano, spagnolo, portoghese, polacco, olandese, svedese, norvegese, danese, finlandese, greco, cinese tradizionale, cinese semplificato, giapponese, coreano, russo, ungherese, cecoslovacco, arabo, tailandese, turco, persiano, vietnamita, indonesiano e rumeno.

Menu IMPOSTA: Menu Impostazioni

Timer menu

Impostare la durata della visibilità del menù OSD sullo schermo.

Nascondi Informazioni

Abilitare questa funzione per nascondere il messaggio informativo.

Menu IMPOSTA: Altitudine elevata

Quando è selezionata l'opzione "Acceso", le ventoline funzionano a maggiore velocità. Questa funzione è utile quando ci si trova ad altitudini elevate, dove l'aria è più rarefatta.

Menù IMPOSTA: Imposta Filtri

Ore Uso Filtro

Visualizza la durata del filtro.

Filtro opzionale installato

Nota: *Consultare il proprio agente locale per la disponibilità di questo filtro opzionale.*

Impostare il messaggio di avviso.

- **Sì:** Visualizzare il messaggio di avviso dopo 500 ore di utilizzo.

Nota: *"Ore Uso Filtro / Promemoria Filtro / Filtro Reset" appare solo quando "Filtro opzionale installato" è su "Sì".*

- **No:** Spegnere il messaggio di avviso.

Promemoria Filtro

Scegliere questa funzione per mostrare o nascondere il messaggio di avviso quando è visualizzato il messaggio di sostituzione del filtro. Le opzioni disponibili sono Spento, 300 ore, 500 ore, 800 ore e 1000 ore.

Filtro Reset

Ripristina il contatore del filtro antipolvere dopo avere sostituito o pulito il filtro stesso.

Menù IMPOSTA: Imposta Potenza

Accensione diretta

Scegliere "Acceso" per attivare la modalità Accensione diretta. Il proiettore si accenderà automaticamente quando viene fornita l'alimentazione CA, senza premere il tasto "di alimentazione" della tastiera del proiettore o del telecomando.

Attivazione segnale

Scegliere "Acceso" per attivare la modalità Attivazione segnale. Il proiettore si accenderà automaticamente quando viene rilevato un segnale, senza premere il tasto "di alimentazione" della tastiera del proiettore o del telecomando.

Nota:

- *Se l'opzione "Attivazione segnale" è impostata su "Acceso", il consumo di energia del proiettore in modalità standby sarà di oltre 3 W.*
- *Questa funzione è applicabile con la sorgente HDMI.*

Spegnimento autom. (min)

Imposta l'intervallo del timer del conto alla rovescia. Il timer del conto alla rovescia inizierà il conteggio quando al proiettore non è inviato alcun segnale. Il proiettore si spegnerà automaticamente al termine del conto alla rovescia (in minuti).

Timer di spegnimento (min)

Imposta l'intervallo del timer del conto alla rovescia. Il timer del conto alla rovescia inizierà il conteggio con o senza segnale inviato al proiettore. Il proiettore si spegnerà automaticamente al termine del conto alla rovescia (in minuti).

Nota: *Timer di spegnimento viene ripristinato ogni volta che si spegne il proiettore.*

Mod. energia (Standby)

Impostare Mod. energia.

- **Attiva:** Selezionare "Attiva" per tornare allo standby normale.
- **Eco.:** Scegliere "Eco." per risparmiare ulteriore energia < 0,5 W.

Nota: *Mod. energia (Standby) è disponibile solo nei modelli che supportano la funzione di rete, come modelli XGA, WXGA, 1080p 1,3x, 1080p focale corta e 1080p 1,6x.*

Menu IMPOSTA: Protezione

Protezione

Abilitare questa funzione per richiedere una password prima di utilizzare il proiettore.

- **Acceso:** Scegliere "Acceso" per usare la password di verifica quando si accende il proiettore.
- **Spento:** Scegliere "Spento" per poter accendere il proiettore senza inserire la password di verifica.

Nota: *La password predefinita è 1234.*

Timer di sicurezza

Selezionare la funzione oraria (Mese/Giorno/Ora) per impostare il numero di ore consentite per l'uso del proiettore. Allo scadere dell'intervallo impostato, sarà richiesto di inserire di nuovo la password.

Cambia password

Utilizzare per impostare o modificare la password richiesta all'accensione del proiettore.

CONFIGURAZIONE E INSTALLAZIONE

Menu IMPOSTA: Impostazioni tastiera

Blocco tastiera

Quando la funzione Blocco tastiera è su "Acceso", la tastiera sarà bloccata. Tuttavia, il proiettore può essere azionato dal telecomando. Selezionando “Spento” si può riutilizzare la tastiera.

Menu IMPOSTA: Logo di avvio

Logo

Usare questa funzione per impostare la schermata di avvio desiderata. Se vengono effettuate modifiche, esse saranno attive dalla volta successiva in cui il proiettore viene avviato.

- **Imp. predefinite:** Schermata di avvio predefinita.
- **Neutro:** Il logo non viene visualizzato nella schermata di avvio.

Menu IMPOSTA: Colore di sfondo

Usare questa funzione per visualizzare una schermata di colore Blu, Rosso, Verde, Grigio o Nessuno o la schermata del logo quando non vi sono segnali disponibili.

Nota: *Se il colore dello sfondo è impostato su “Nessuno”, il colore dello sfondo è nero.*

Menu IMPOSTA: Ripristino del dispositivo

Reset OSD

Ripristinare le impostazioni predefinite per le impostazioni del menu OSD.

Ripristina tutte le impostazioni

Ripristinare le impostazioni predefinite per tutte le impostazioni.

CONFIGURAZIONE E INSTALLAZIONE

Menu Ingresso

Menu Sorgente automatica ingresso

Selezionare questa opzione per consentire al proiettore di trovare automaticamente una sorgente di ingresso disponibile.

Ingresso: Menu Commutazione ingresso auto

Quando viene rilevato il segnale di ingresso HDMI, il proiettore commuta automaticamente la sorgente di ingresso.

Ingress.: Menu Impostazioni HDMI CEC

Nota: *Quando si collegano al proiettore dispositivi compatibili HDMI CEC con cavi HDMI, è possibile controllare lo stesso stato di accensione o spegnimento utilizzando la funzione di controllo HDMI Link dell'OSD del proiettore. Ciò consente ad uno o più dispositivi di un gruppo di accendersi o spegnersi tramite la funzione HDMI Link. In una configurazione tipica, il lettore DVD potrebbe essere collegato al proiettore tramite un amplificatore o un sistema Home Theater.*

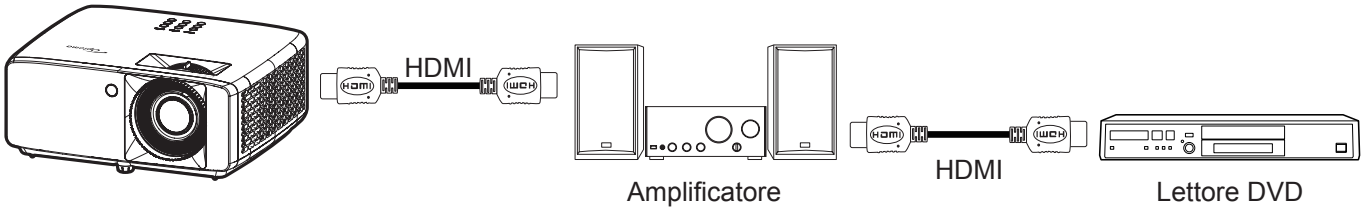

HDMI Link

Abilita/disabilita la funzione HDMI Link.

Includi TV

Se è impostato su “Sì”, le opzioni Power on Link e Power off Link sono disponibili.

Power On Link

Accensione CEC a comando.

- **Reciproco:** Il proiettore e il dispositivo CEC si accendono contemporaneamente.
- **PJ --> Device:** Il dispositivo CEC si accende solo dopo aver acceso il proiettore.
- **Device --> PJ:** Il proiettore si accende solo dopo aver acceso il dispositivo CEC.

Power Off Link

Abilitare questa funzione per consentire a HDMI Link e al proiettore di spegnersi automaticamente allo stesso tempo.

Menu Reset ingresso

Ripristinare le impostazioni predefinite per le impostazioni di ingresso.

Menu Audio

Menu Audio: Volume

Regolare il volume.

Menu Audio: Esclusione

Utilizzare questa opzione per disattivare temporaneamente il sonoro.

- **Acceso:** Scegliere "Acceso" per attivare la funzione Mute.
- **Spento:** Selezionare "Spento" per disattivare la funzione Muto.

Nota: *La funzione “Disattiva audio” influisce sul volume della cassa interna ed esterna.*

Menu Audio: Reset

Ripristinare le impostazioni predefinite per le impostazioni audio.

CONFIGURAZIONE E INSTALLAZIONE

Menu Controllo

Menu ID dispositivo di controllo

La definizione degli ID può essere configurata con il menù (usando valori da 0 a 99), e consente il controllo di un singolo proiettore usando il comando RS232.

Nota: *Per un elenco completo dei comandi RS232, fare riferimento al manuale utente RS232 sul nostro sito web.*

Menu Impostazioni remote

Funzione IR

Impostare la funzione IR.

- **Acceso:** Selezionando “Acceso”, il proiettore può essere azionato dal telecomando II dai ricevitori IR anteriori o superiori.
- **Spento:** Scegliendo "Spento", il proiettore può essere azionato dal telecomando. Selezionando "Spento" si possono utilizzare i tasti della tastiera.

Menu Impostazioni tastiera di controllo

Blocco tastiera

Quando la funzione Blocco tastiera è su "Acceso", la tastiera sarà bloccata. Tuttavia, il proiettore può essere azionato dal telecomando. Selezionando “Spento” si può riutilizzare la tastiera.

Menu Controllo LAN

Configurare le impostazioni di rete del proiettore.

Stato rete

Visualizza lo stato attuale della rete. (Sola lettura)

Indirizzo MAC

Visualizza l’indirizzo MAC. (Sola lettura)

DHCP

Attivare DHCP per acquisire automaticamente indirizzo IP, Maschera sottorete, gateway e DNS.

Indirizzo IP

Assegnare l'indirizzo IP del proiettore.

Maschera sottorete

Assegnare la Maschera sottorete del proiettore.

Gateway

Assegnare il gateway del proiettore.

DNS

Assegnare il DNS del proiettore.

CONFIGURAZIONE E INSTALLAZIONE

Come usare il browser per controllare il proiettore

1. Attivare l'opzione DHCP "Acceso" sul proiettore per consentire ad un server DHCP di assegnare automaticamente un indirizzo IP.
2. Sul PC Aprire il browser web ed inserire l'indirizzo IP del proiettore ("Controllo > LAN > Indirizzo IP").
3. Inserire il nome utente e la password, quindi fare clic su "Accesso".
   Si apre l'interfaccia web di configurazione del proiettore.

Nota:

- *Il nome utente e la password predefinita sono "admin".*
- *La procedura descritta in questa sezione si basa sul sistema operativo Windows 10.*

Quando si effettua una connessione diretta dal computer al proiettore*

1. Sul proiettore, impostare l'opzione DHCP su "Spento".
2. Sul proiettore, configurare Indirizzo IP, Maschera sottorete, Gateway, e DNS ("Controllo > LAN").
3. Sul PC, aprire la pagina ***Rete e Internet*** e assegnare al PC gli stessi identici parametri di rete impostati sul proiettore. Fare clic su "OK" per salvare i parametri.

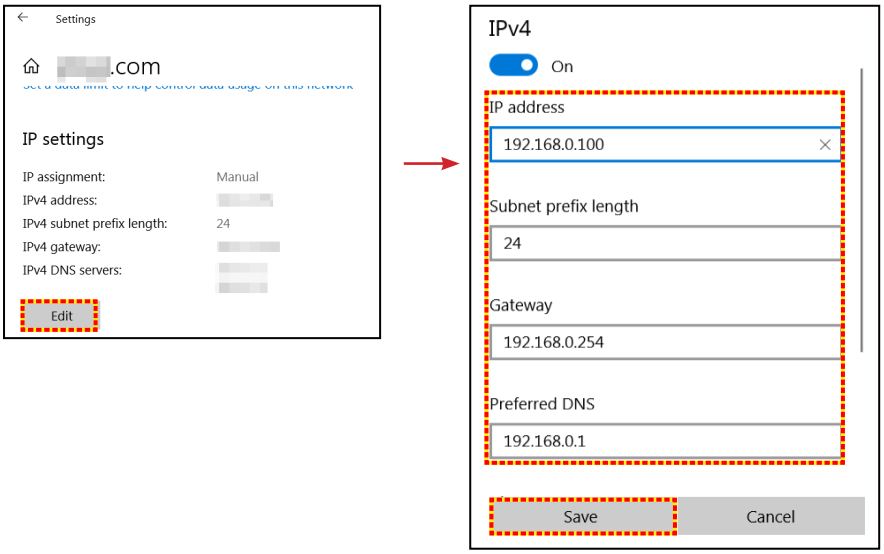

4. Aprire il browser web del PC e immettere l'indirizzo IP assegnato nella fase 3 nel campo URL. Quindi premere il tasto "Enter".

Reset

Ripristinare le impostazioni di rete ai valori predefiniti.

CONFIGURAZIONE E INSTALLAZIONE

Menu Controllo: Controllo

Questo proiettore può essere controllato in remoto da un computer o altri dispositivi esterni tramite connessione di rete cablata. Consente all'utente di controllare uno o più proiettori da un centro di controllo remoto, ad esempio accendendo o spegnendo il proiettore e regolando la luminosità o il contrasto dell'immagine.

Utilizzare il menu secondario Controllo per selezionare un dispositivo di controllo per il proiettore.

Crestron

Controllare il proiettore con il controller Crestron e il relativo software. (Porta:41794)

Per maggiori informazioni, visitare http://www.crestron.com.

Extron

Controllare il proiettore con i dispositivi Extron. (Porta:2023)

Per maggiori informazioni, visitare http://www.extron.com.

PJ Link

Controllare il proiettore con i comandi PJLink v2.0. (Porta: 4352)

Per maggiori informazioni, visitare http://pjlink.jbmia.or.jp/english.

Rileva dispositivo AMX

Controllare il proiettore con i dispositivi AMX. (Porta:9131)

Per maggiori informazioni, visitare http://www.amx.com.

Telnet

Controllare il proiettore con i comandi RS232 tramite connessione Telnet. (Porta:23)

Per maggiori informazioni, fare riferimento a “RS232 da Telnet Function” a pagina 53.

HTTP

Controllare il proiettore con il browser web. (Porta:80)

Per maggiori informazioni, fare riferimento a “Come usare il browser per controllare il proiettore” a pagina 44.

Nota:

- *Crestron è un marchio registrato di Crestron Electronics, Inc. negli Stati Uniti.*
- *Extron è un marchio registrato di Extron Electronics, Inc. negli Stati Uniti.*
- *AMX è un marchio registrato di AMX LLC negli Stati Uniti.*
- *PJLink applicato per la registrazione del marchio e del logo in Giappone, negli Stati Uniti e in altri Paesi da JBMIA.*
- *Per maggiori informazioni sui vari tipi di dispositivi esterni che possono essere collegati alla porta LAN / RJ45 e sul controllo in remoto del proiettore, nonché i comandi supportati per questi dispositivi esterni, contattare direttamente l’Assistenza.*

CONFIGURAZIONE E INSTALLAZIONE

Menu Imposta Rete Gestione Impostaziooni

Funzione LAN_RJ45

Per semplicità e facilità d'uso, il proiettore fornisce diverse funzioni di rete e di gestione remota. La funzione LAN / RJ45 consente la gestione del proiettore attraverso una rete, ad esempio quella remota: Accensione/spegnimento, regolazione delle impostazioni Luminosità e Contrasto. Inoltre, è possibile visualizzare le informazioni di stato del proiettore, come: Sorgente video, eliminazione audio, ecc.

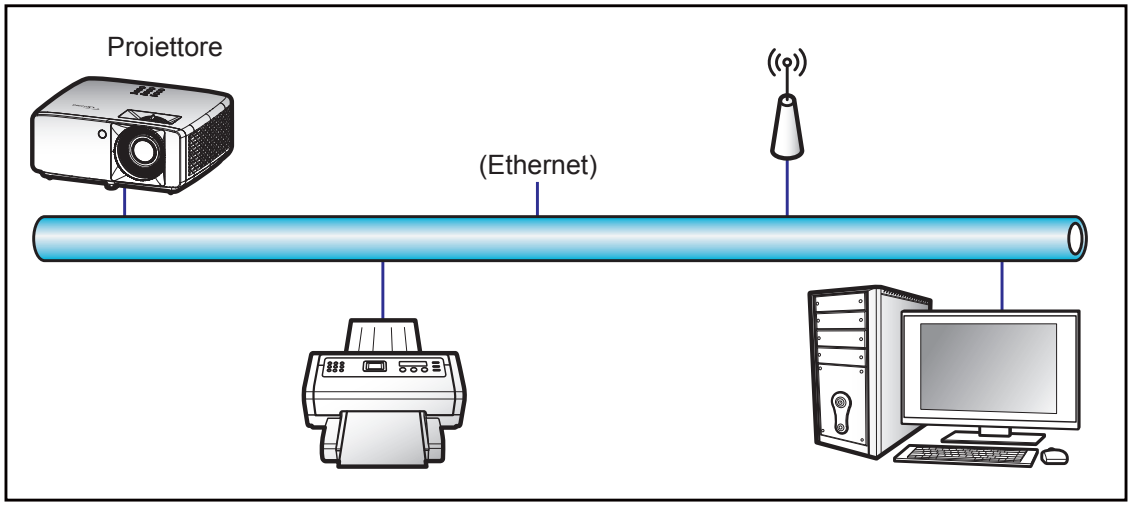

Funzionalità terminale LAN cablato

Il presente proiettore può essere controllato mediante un PC (notebook) o altro dispositivo esterno tramite porta LAN/RJ45 e compatibile con Crestron / Extron / AMX (Device -Discovery) / PJLink.

- Crestron è un marchio registrato di Crestron Electronics, Inc. negli Stati Uniti.
- Extron è un marchio registrato di Extron Electronics, Inc. negli Stati Uniti.
- AMX è un marchio registrato di AMX LLC negli Stati Uniti.
- PJLink applicato per la registrazione del marchio e del logo in Giappone, negli Stati Uniti e in altri Paesi da JBMIA.

Il proiettore è supportato tramite comandi specifici della centralina della Crestron Electronics ed il software correlato, ad esempio RoomView®.

http://www.crestron.com/

Questo proiettore è conforme per il supporto di dispositivi Extron per riferimento.

http://www.extron.com/

Questo proiettore è supportato da AMX (Device Discovery).

http://www.amx.com/

Questo proiettore supporta tutti i comandi di PJLink Class1 (Versione 1.00).

http://pjlink.jbmia.or.jp/english/

Per informazioni più dettagliate sui vari tipi di dispositivi esterni che possono essere collegati alla porta LAN / RJ45 e sul controllo a distanza del proiettore, nonché i comandi supportati per questi dispositivi esterni, contattare direttamente l'Assistenza.

CONFIGURAZIONE E INSTALLAZIONE

LAN RJ45

1. Collegare un cavo RJ45 alle porte RJ45 del proiettore e del PC (notebook).

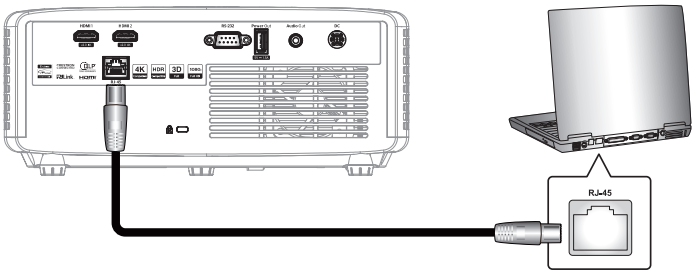

2. Sul PC (portatile) selezionare **Start** > **Impostazioni** > **Rete e Internet**.

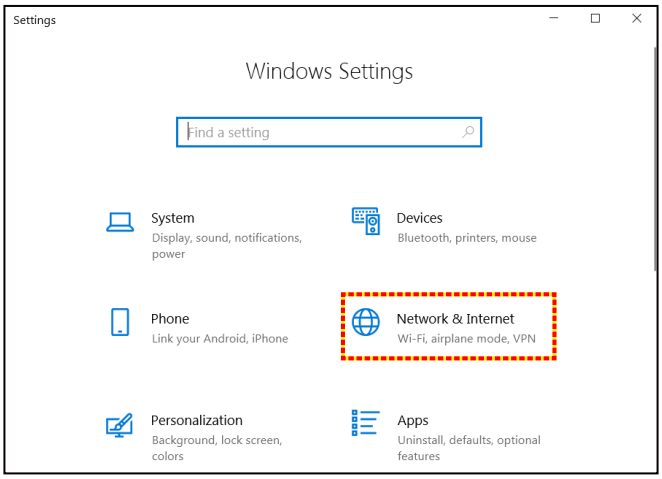

3. Nella sezione **Ethernet**, selezionare **Proprietà**.

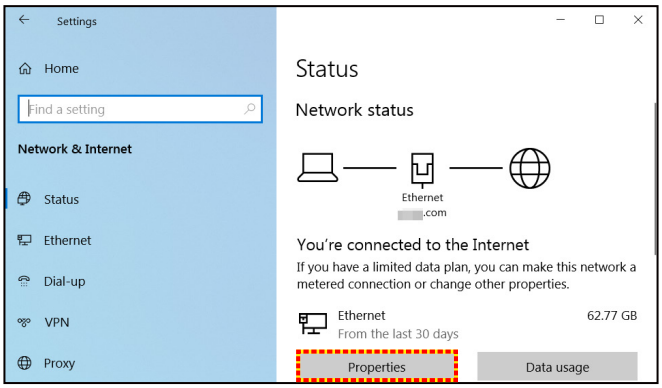

4. Nella sezione **Impostazioni IP**, selezionare **Modifica**.

5. Inserire l’indirizzo IP e il gateway, quindi selezionare “Salva”.

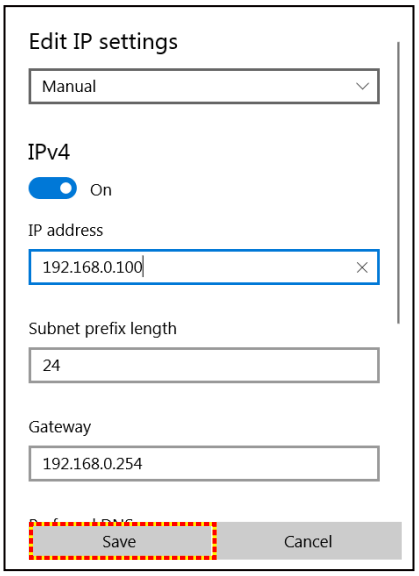

6. Premere il tasto "Menu" sul proiettore.
7. Sul proiettore aprire **Controllo** > **LAN**.
8. Inserire i seguenti parametri di connessione:
   – DHCP: Spento
   – Indirizzo IP: 192.168.0.100
   – Maschera sottorete: 255.255.255.0
   – Gateway: 192.168.0.254
   – DNS: 192.168.0.51
9. Premere "Enter" per confermare le impostazioni.
10. Aprire un browser web, Microsoft Edge o Chrome con Adobe Flash Player 9.0 o versione più recente, ad esempio.
11. Nella barra degli indirizzi, inserire l'indirizzo IP del proiettore: 192.168.0.100.

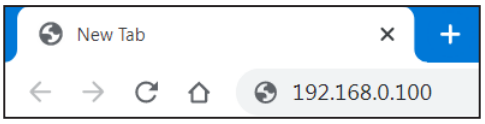

12. Premere "Enter".

Il proiettore è configurato per la gestione da remoto. La funzione LAN / RJ45 viene visualizzata come segue:

Accesso

Quando si apre la pagina web per la prima volta, viene visualizzata una schermata come quella di seguito.
Inserire una password utente valida.

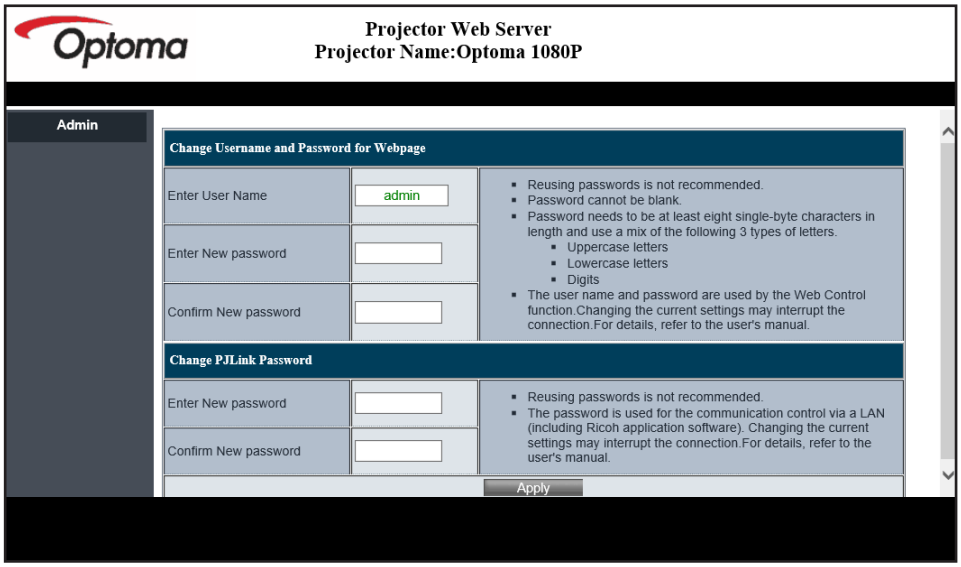

Quando si apre la pagina web dopo aver immesso una password valida, viene visualizzata una schermata come quella di seguito. Immettere la password nel campo "Password".

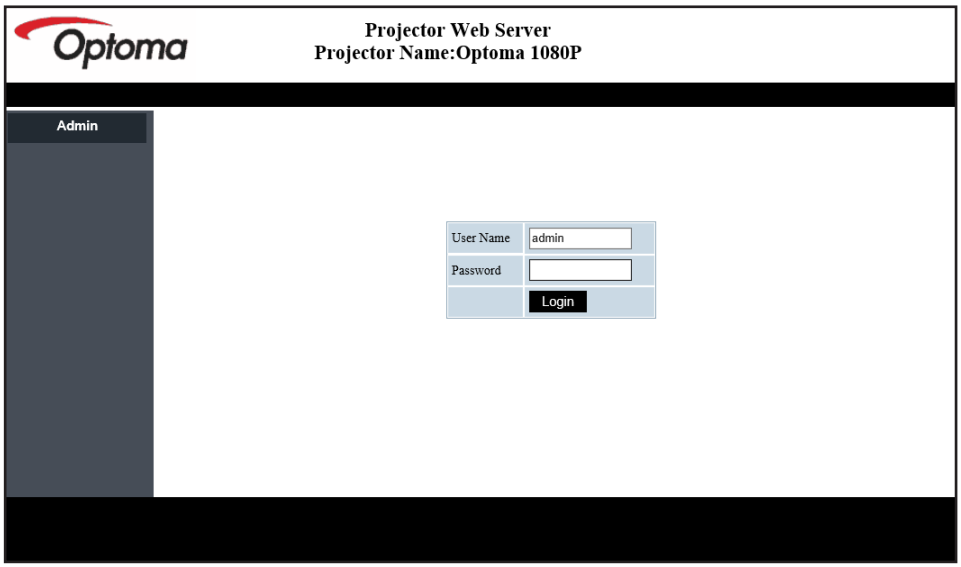

Stato sistema

Viene visualizzato lo stato attuale del proiettore. È possibile controllare il nome del modello del proiettore, la versione del firmware, la configurazione LAN attuale e, se necessario, modificare la lingua dell'interfaccia.

Il nome della versione visualizzato nella pagina web della figura potrebbe variare dalla visualizzazione effettiva.

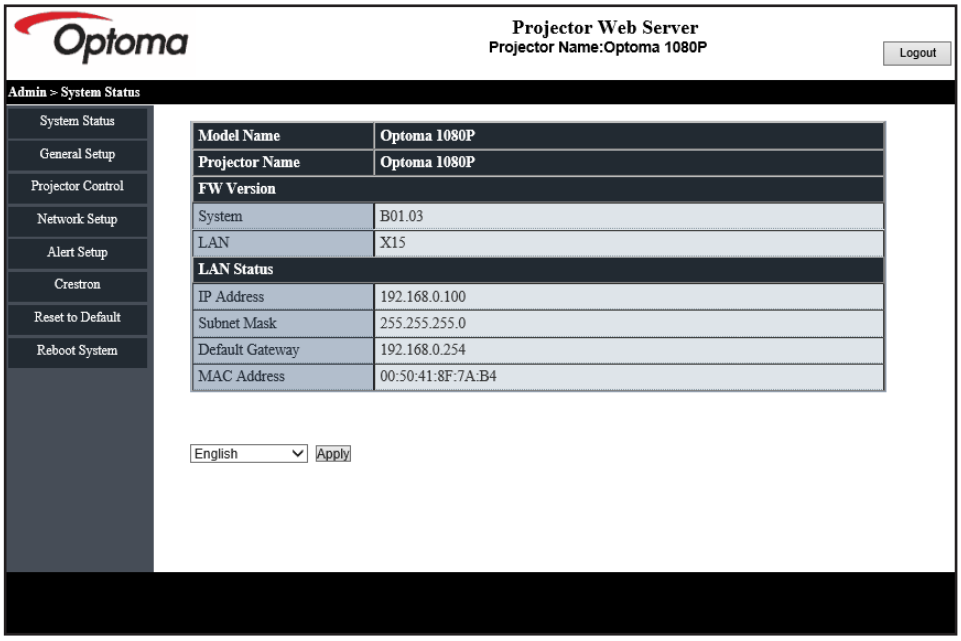

Impostazione generale

Il nome del proiettore impostato qui viene utilizzato anche nel controllo PJLink. È possibile utilizzare solo caratteri alfanumerici come nome del proiettore. Il numero massimo di caratteri è 32.

Nella password è possibile utilizzare solo caratteri alfanumerici. Il numero minimo di caratteri è 8. Se si immette un carattere non valido, viene visualizzato l'avviso "Carattere non valido".

Se i caratteri della nuova password e quelli della password di conferma (nuova password) non corrispondono, sarà visualizzato un messaggio di errore. In tal caso, reimmettere la password.

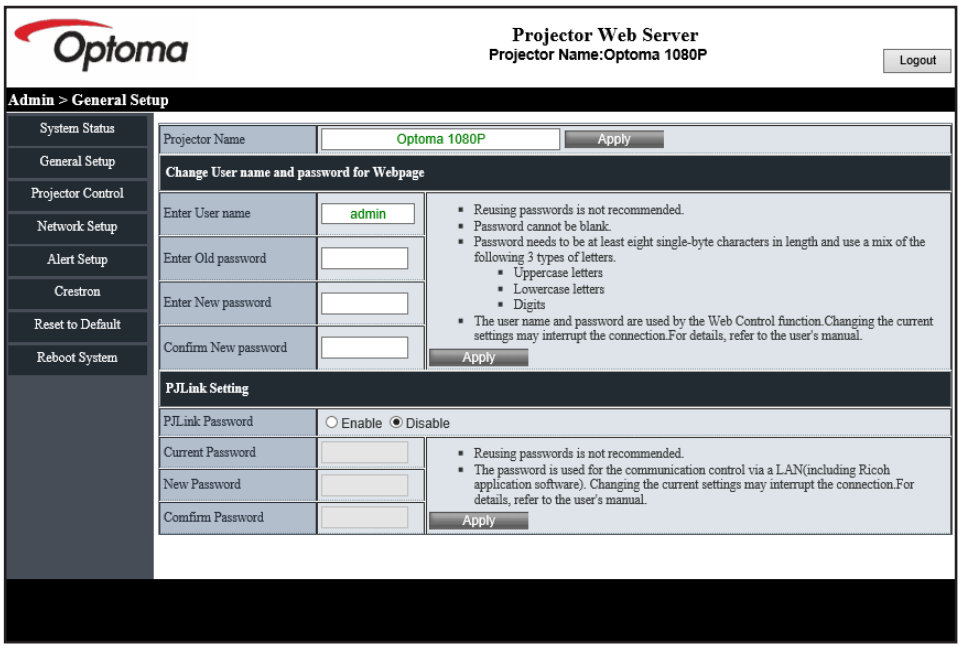

Controllo proiettore

Questa voce consente di controllare il proiettore. Le voci per il controllo sono descritte in questa sezione.

Tasto di controllo: facendo clic su un tasto, viene eseguita la relativa funzione.

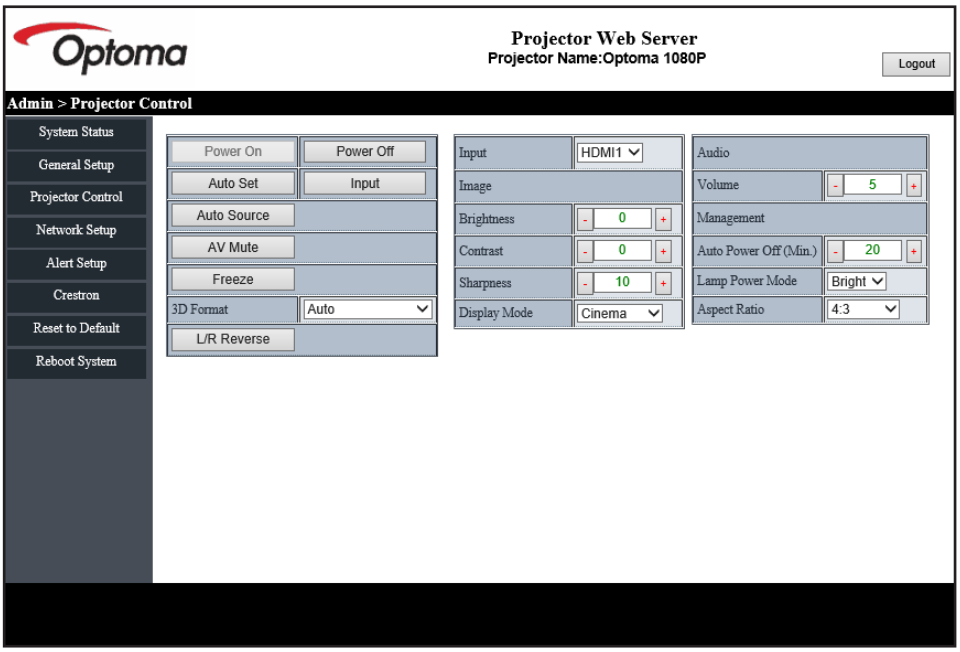

Configurazione di rete

Impostare la rete del proiettore.

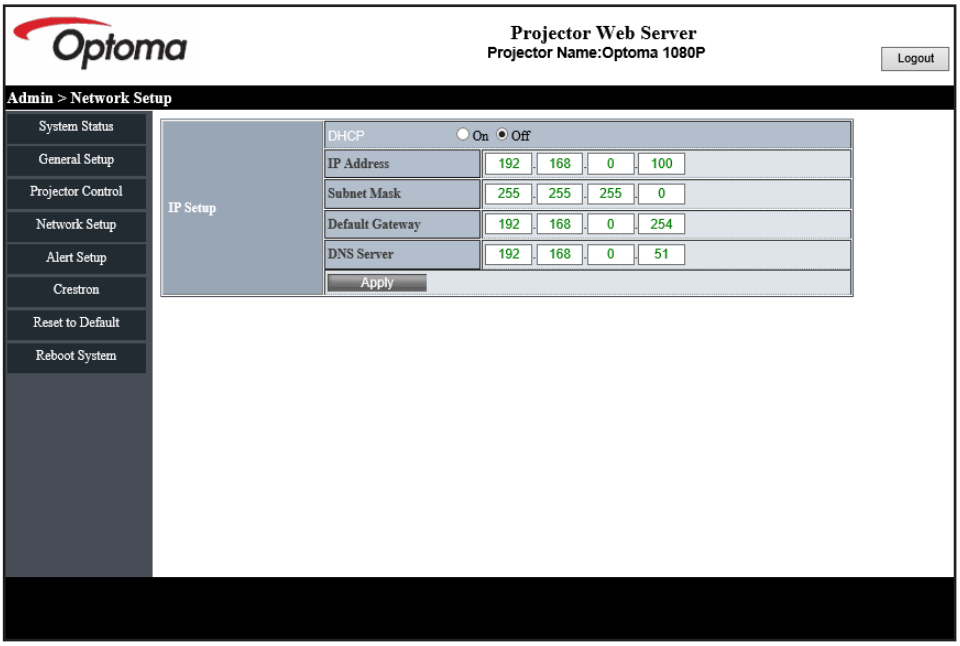

Impostazione avviso

È possibile inviare avvisi tramite e-mail in caso di errore. In questa sezione è possibile eseguire le impostazioni per l'e-mail di avviso.

1. Tipi di avviso Selezionare il tipo di errore per il quale inviare e-mail di avviso.
2. Notifica e-mail di avviso: Selezionare ed eseguire le seguenti impostazioni:
   - Impostazione SMTP: Impostare quanto segue:
     a) Server SMTP: Indirizzo server (nome server) (server SMTP)
     b) Da: indirizzo e-mail del mittente
     c) Nome utente: Nome utente del server e-mail
     d) Password: Password server e-mail.
   - Impostazione e-mail Impostare quanto segue:
     a) Oggetto e-mail
     b) Corpo e-mail
     c) A: immettere l'indirizzo e-mail del mittente.
3. Fare clic su "Applica" per fissare il valore.
4. Immettere l'indirizzo IP del proiettore in *xxx.xxx.xxx.xxx.
5. Invia e-mail di prova.

   Facendo clic su [Invia e-mail di prova], viene inviata l'e-mail di prova. Il testo sarà “E-mail di prova xxx.xxx.xxx.xxx *”.

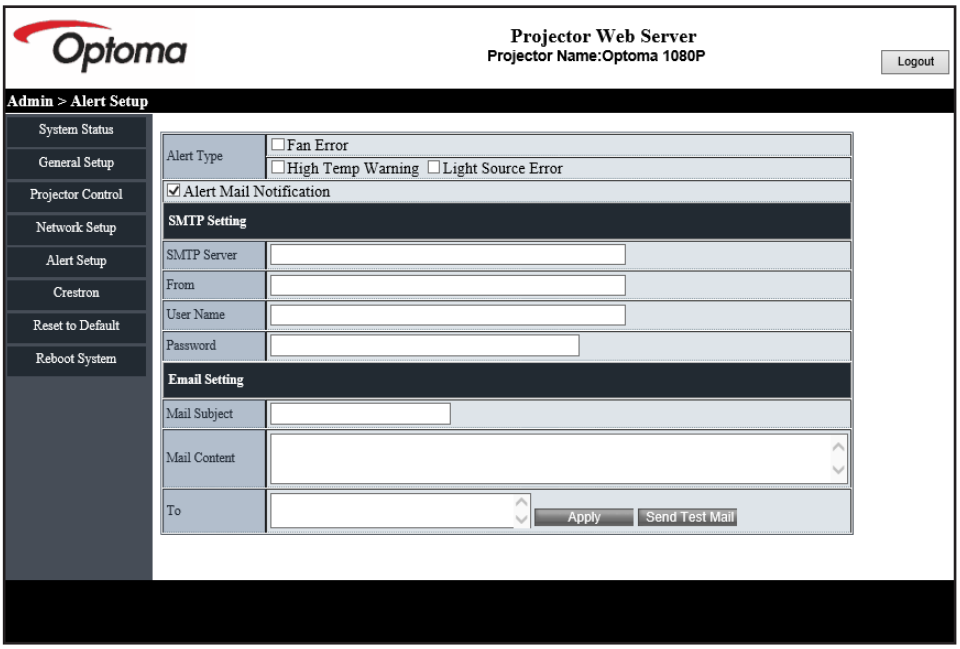

CONFIGURAZIONE E INSTALLAZIONE

RS232 da Telnet Function

Come metodo di controllo alternativo, questo proiettore ha il controllo dei comandi RS232 tramite TELNET per l'interfaccia LAN / RJ45.

Guida rapida per “RS232-by-TELNET”

- Controllare e ottenere l'indirizzo IP su OSD del proiettore.
- Accertarsi che il PC / notebook possa accedere alla pagina web del proiettore.
- Assicurarsi che l’impostazione “Windows Firewall” sia disabilitata se la funzione “TELNET” filtrata dal PC / notebook.

1. Fare clic su **Cerca**, quindi digitare “cmd” come parola di ricerca. Premere il tasto “Enter”.

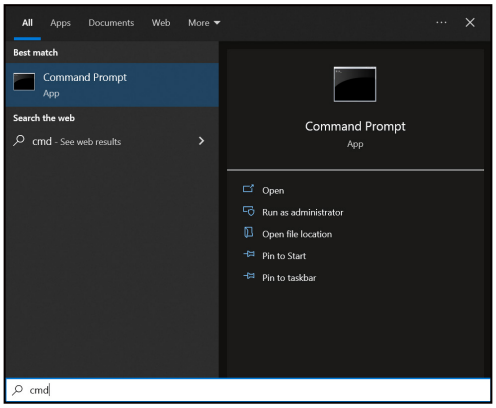

2. Aprire l’app Command Prompt.
3. Immettere il formato del comando come segue:
   – telnet ttt.xxx.yyy.zzz 23 (premere il tasto "Enter")
   – (ttt.xxx.yyy.zzz: indirizzo IP del proiettore)
4. Se la connessione Telnet è pronta e l'utente può avere l'input del comando RS232, premere il tasto "Enter" e la connessione Telnet dovrebbe essere pronta per il controllo del comando RS232.

Specifiche per “RS232 by TELNET”:

1. Telnet: TCP.
2. Porta Telnet: 23 (per altri dettagli, rivolgersi al team di assistenza Optoma).
3. Utilità Telnet: Windows “TELNET.exe” (modalità console).
4. Per terminare la sessione Telnet, basta chiudere la finestra dell'app Command Prompt.
5. L'utilità Windows Telnet direttamente dopo che la connessione TELNET è pronta.
   – Limitazione 1 per Telnet-Control: Non possono essere disponibili più di 50 byte per il successivo carico di rete per l'applicazione Telnet-Control.
   – Limitazione 2 per Telnet-Control: Non possono essere disponibili più di 26 byte per un comando RS232 successivo per Telnet-Control.
   – Limitazione 3 per Telnet-Control: Il ritardo minimo per il successivo comando deve essere superiore a 200 (ms).

Menu Controllo: Reset

Ripristinare le impostazioni predefinite per le impostazioni di controllo.

CONFIGURAZIONE E INSTALLAZIONE

Menu Informazioni

Menu Informazioni

Visualizzare le informazioni del proiettore elencate di seguito:

- Numero di Registrazione
- Numero di serie
- Sorgente
- Info colore
- Ore Sorgente di Luce
- Modalità immagine
- ID del dispositivo
- Ore Uso Filtro
- Mod. sorg. lum.
- Versione FW

ULTERIORI INFORMAZIONI

Risoluzioni compatibili

Segnale di ingresso per HDMI

Segnale	Risoluzione	Frequenza di aggiornamento (Hz)	Note per Mac
VGA	640 x 480	60	Mac 60/72/85/
SVGA	800 x 600	60(*2)/72/85/120(*2)	Mac 60/72/85
XGA	1024 x 768	48/50(*4)/60(*2)/70/75/85/120(*2)	Mac 60/70/75/85
SDTV (480I)	720 x 480	60	
SDTV (480P)	720 x 480	60	
SDTV (576I)	720 x 576	50	
SDTV (576P)	720 x 576	50	
WSVGA (1024x600)	1024 x 600	60 (*3)	
HDTV (720p)	1280 x 720	50(*2)/60/120(*2)	Mac 60
WXGA	1280 x 768	60/75/85	Mac 75
WXGA	1280 x 800	60/50/48 hz(*4)	Mac 60
WXGA(*5)	1366 x 768	60	
SXGA	1280 x 1024	60/75/85	Mac 60/75
SXGA	1440 x 900	60	Mac 60/75
SXGA+	1400 x 1050	60	
UXGA	1600 x 1200	60	
HDTV (1080I)	1920 x 1080	50/60	
HDTV (1080p)	1920 x 1080	24/30/50/60	Mac 60
WUXGA	1920 x 1200(*1)	60/50(*4)	Mac 60

Nota:

- *(*1) 1920 x 1200 a 60 Hz supporta solo RB (reduced blanking).*
- *(*2) Temporizzazione 3D per proiettori 3D Ready (STD) e True 3D (opzionale).*
- *(*3) Il nuovo proiettore ERA e dati deve avere queste temporizzazioni. È consigliabile disporre di WSVGA, Proscene e Home.*
- *(*4) Proiettore Proscene e dati >4.000L. La risoluzione nativa deve supportare 50 Hz/48 Hz.*
- *(*5) Temporizzazione standard Windows 8.*

ULTERIORI INFORMAZIONI

Compatibilità video 3D reale

Risoluzioni di ingresso	Ingresso HDMI 1.4a 3D	Temporizzazione ingresso		
		1280 x 720P a 50Hz	Alto e Basso	
		1280 x 720P a 60Hz	Alto e Basso	
		1280 x 720P a 50Hz	Frame packing	
		1280 x 720P a 60Hz	Frame packing	
		1920 x 1080i a 50Hz	Affiancato (mezzo)	
		1920 x 1080i a 60Hz	Affiancato (mezzo)	
		1920 x 1080P a 24Hz	Alto e Basso	
		1920 x 1080P a 24Hz	Frame packing	
	HDMI 1.3	1920 x 1080i a 50Hz	Affiancato (mezzo)	Modalità SBS attiva
		1920 x 1080i a 60Hz		
		1280 x 720P a 50Hz		
		1280 x 720P a 60Hz		
		800 x 600 a 60Hz		
		1024 x 768 a 60Hz		
		1280 x 800 a 60Hz		
		1920 x 1080i a 50Hz	Alto e Basso	Modalità TAB attiva
		1920 x 1080i a 60Hz		
		1280 x 720P a 50Hz		
		1280 x 720P a 60Hz		
		800 x 600 a 60Hz		
		1024 x 768 a 60Hz		
		1280 x 800 a 60Hz		
		1024 x 768 a 120Hz	Frame Sequential	Il 3D formato è Frame Sequential
		1280x 720 a 120Hz		

Nota:

- *Se l'ingresso 3D è 1080p a 24 Hz, DMD deve riprodurre con multiplo integrale in modalità 3D*
- *1080i a 25 Hz e 720p a 50 Hz si eseguono a 100 Hz; altra temporizzazione 3D si esegue a 120 Hz.*
- *1080P a 24 Hz si esegue a 144 Hz.*

ULTERIORI INFORMAZIONI

EDID (digitale)

XGA/WXGA				
B0/ Temporizzazione stabilita	**B0/ Temporizzazione standard**	**B0/Temporizzazione dettagliata**	**B1/Modalità video**	**B1/Temporizzazione dettagliata**
640 x 480 a 60Hz	1600 x 1200 a 60Hz	Temporizzazione originale:	640 x 480p a 60Hz	XGA:
640 x 480 a 67Hz	1440 x 900 a 60Hz	XGA: 1024 x 768 a 60Hz	720 (1440) x 480i a 60Hz	1280 x 720p a 60Hz
640 x 480 a 72Hz	1280 x 720 a 60Hz	WXGA: 1280 x 800 a 60Hz	720 (1440) x 576i a 50Hz	1366 x 768 a 60Hz
640 x 480 a 75Hz	1280 x 800 a 60Hz		720 x 480p a 60Hz	1920 x 1080p a 50Hz
800 x 600 a 56Hz	640 x 480 a 120Hz		720 x 576p a 50Hz	1920 x 1080p a 60Hz
800 x 600 a 60Hz	800 x 600 a 120Hz		1280 x 720p a 60Hz	
800 x 600 a 72Hz	1024 x 768 a 120Hz		1280 x 720p a 50Hz	WXGA**:**
800 x 600 a 75Hz	1280 x 720 a 120Hz		1920 x 1080i a 60Hz	1280 x 800p a 120Hz
1024 x 768 a 60Hz			1920 x 1080i a 50Hz	1366 x 768 a 60Hz
1024 x 768 a 70Hz			1920 x 1080p a 60Hz	1920 x 1080p a 50Hz
1024 x 768 a 75Hz			1920 x 1080p a 50Hz	1920 x 1080p a 60Hz
1280 x 1024 a 75Hz			1920 x 1080p a 24Hz	
1152 x 870 a 75Hz			1920 x 1080p a 25Hz	
			1920 x 1080p a 30Hz	

1080p				
B0/ Temporizzazione stabilita	**B0/ Temporizzazione standard**	**B0/Temporizzazione dettagliata**	**B1/Modalità video**	**B1/Temporizzazione dettagliata**
640 x 480 a 60Hz	1280 x 1024 a 60Hz	Temporizzazione originale:	720 (1440) x 480i a 60 Hz 4:3	3840 x 2160p a 60Hz
640 x 480 a 67Hz	1400 x 1050 a 60Hz	1920 x 1080p a 60Hz	720 (1440) x 576i a 50 Hz 4:3	
640 x 480 a 72Hz	1024 x 768 a 120Hz		720 x 480p a 60 Hz 4:3	
640 x 480 a 75Hz	1280 x 720 a 60Hz		720 x 576p a 50 Hz 4:3	
800 x 600 a 56Hz	1280 x 720 a 120Hz		1280 x 720p a 60 Hz 16:9	
800 x 600 a 60Hz	1280 x 800 a 60Hz		1280 x 720p a 50 Hz 16:9	
800 x 600 a 72Hz	1440 x 900 a 60Hz		1920 x 1080i a 60 Hz 16:9	
800 x 600 a 75Hz	1600 x 1200 a 60Hz		640 x 480p a 60 Hz 4:3	
1024 x 768 a 60Hz			1920 x 1080p a 60 Hz 16:9	
1024 x 768 a 70Hz			1920 x 1080p a 50 Hz 16:9	
1024 x 768 a 75Hz			1920 x 1080p a 24 Hz 16:9	
1280 x 1024 a 75Hz			1920 x 1080p a 30 Hz 16:9	
1152 x 870 a 75Hz			1920 x 1080p a 120 Hz 16:9	
			3840 x 2160p a 24 Hz 16:9	
			3840 x 2160p a 25 Hz 16:9	
			3840 x 2160p a 30 Hz 16:9	
			3840 x 2160p a 50 Hz 16:9	
			3840 x 2160p a 60 Hz 16:9	

ULTERIORI INFORMAZIONI

1080p				
B0/ Temporizzazione stabilita	B0/ Temporizzazione standard	B0/Temporizzazione dettagliata	B1/Modalità video	B1/Temporizzazione dettagliata
			4096 x 2160p a 24 Hz 256:135	
			4096 x 2160p a 25 Hz 256:135	
			4096 x 2160p a 30 Hz 256:135	
			4096 x 2160p a 50 Hz 256:135	
			4096 x 2160p a 60 Hz 256:135	
			720 x 480p a 60 Hz 16:9	
			720 (1440) x 480i a 60 Hz 16:9	
			720 x 576p a 50 Hz 16:9	
			2880 x 480i a 60 Hz 16:9	
			1440 x 480p a 60 Hz 16:9	
			2880 x 576i a 50 Hz 16:9	
			1440 x 576p a 50 Hz 16:9	
			720 (1440) x 576i a 50 Hz 16:9	

ULTERIORI INFORMAZIONI

Dimensioni immagine e distanza di proiezione

Modello XGA

Dimensioni in diagonale dello schermo (4:3)	Dimensioni schermo (L x A)				Distanza di proiezione (D)				Offset (Hd)	
	(m)		(pollici)		(m)		(ft)			
	Larghezza	Altezza	Larghezza	Altezza	Wide	Tele	Wide	Tele	(m)	(pollici)
25,4	0,52	0,39	20,32	15,24	0,32	0,32	1,05	1,05	0,06	2,36
30	0,61	0,46	24,00	18,00	0,38	0,38	1,25	1,25	0,07	2,76
40	0,81	0,61	32,00	24,00	0,50	0,50	1,64	1,64	0,09	3,54
50	1,02	0,76	40,00	30,00	0,63	0,63	2,07	2,07	0,12	4,72
60	1,22	0,91	48,00	36,00	0,75	0,75	2,46	2,46	0,14	5,51
70	1,42	1,07	56,00	42,00	0,88	0,88	2,89	2,89	0,16	6,30
80	1,63	1,22	64,00	48,00	1,00	1,00	3,28	3,28	0,18	7,09
90	1,83	1,37	72,00	54,00	1,13	1,13	3,71	3,71	0,21	8,27
100	2,03	1,52	80,00	60,00	1,25	1,25	4,10	4,10	0,23	9,06
120	2,44	1,83	96,00	72,00	1,50	1,50	4,92	4,92	0,27	10,63
150	3,05	2,29	120,00	90,00	1,88	1,88	6,17	6,17	0,34	13,39
180	3,66	2,74	144,00	108,00	2,26	2,26	7,41	7,41	0,41	16,14
200	4,06	3,05	160,00	120,00	2,51	2,51	8,23	8,23	0,46	18,11
250	5,08	3,81	200,00	150,00	3,13	3,13	10,27	10,27	0,57	22,44
300	6,10	4,57	240,00	180	3,76	3,76	12,34	12,34	0,69	27,17

Nota:

- *Rapporto di zoom: 1,0x*
- *I valori di spostamento verticale dell'obiettivo si basano sul centro dell'obiettivo di proiezione, dalla base calcolata al centro dell'obiettivo di proiezione. Tutti i valori di spostamento verticale dell'obiettivo devono aggiungere 5,2 cm (2,05 pollici).*

Modello WXGA

Dimensioni in diagonale dello schermo (16:10)	Dimensioni schermo (L x A)				Distanza di proiezione (D)				Offset (Hd)	
	(m)		(pollici)		(m)		(ft)			
	Larghezza	Altezza	Larghezza	Altezza	Wide	Tele	Wide	Tele	(m)	(pollici)
30	0,65	0,40	25,44	15,90	0,34	0,34	1,12	1,12	0,06	2,36
40	0,86	0,54	33,92	21,20	0,45	0,45	1,48	1,48	0,08	3,15
50	1,08	0,67	42,40	26,50	0,56	0,56	1,84	1,84	0,10	3,94
60	1,29	0,81	50,88	31,80	0,67	0,67	2,20	2,20	0,12	4,72
70	1,51	0,94	59,36	37,10	0,79	0,79	2,59	2,59	0,14	5,51
80	1,72	1,08	67,84	42,40	0,90	0,90	2,95	2,95	0,16	6,30
90	1,94	1,21	76,32	47,70	1,01	1,01	3,31	3,31	0,18	7,09
100	2,15	1,35	84,80	53,00	1,12	1,12	3,67	3,67	0,20	7,87
120	2,58	1,62	101,76	63,60	1,35	1,35	4,43	4,43	0,24	9,45
150	3,23	2,02	127,20	79,50	1,68	1,68	5,51	5,51	0,30	11,81
180	3,88	2,42	152,64	95,40	2,02	2,02	6,63	6,63	0,37	14,57
200	4,31	2,69	169,60	106,00	2,24	2,24	7,35	7,35	0,41	16,14
250	5,38	3,37	212,00	132,50	2,81	2,81	9,22	9,22	0,50	19,69
300	6,46	4,04	254,40	159	3,37	3,37	11,06	11,06	0,6	23,62

Nota:

- *Rapporto di zoom: 1,0x*
- *I valori di spostamento verticale dell'obiettivo si basano sul centro dell'obiettivo di proiezione, dalla base calcolata al centro dell'obiettivo di proiezione. Tutti i valori di spostamento verticale dell'obiettivo devono aggiungere 5,2 cm (2,05 pollici).*

ULTERIORI INFORMAZIONI

Modello 1080p focale corta senza rete

Dimensioni in diagonale dello schermo (16:9)	Dimensioni schermo (L x A)				Distanza di proiezione (D)				Offset (Hd)	
	(m)		(pollici)		(m)		(ft)			
	Larghezza	Altezza	Larghezza	Altezza	Wide	Tele	Wide	Tele	(m)	(pollici)
24,5	0,54	0,31	21,35	12,01	0,27	0,35	0,89	1,15	0,04	1,57
30	0,66	0,37	26,15	14,71	0,33	0,43	1,08	1,41	0,06	2,36
40	0,89	0,50	34,86	19,6	0,44	0,57	1,44	1,87	0,08	3,15
50	1,11	0,62	43,58	24,5	0,55	0,71	1,80	2,33	0,10	3,94
60	1,33	0,75	52,29	29,4	0,66	0,86	2,17	2,82	0,12	4,72
70	1,55	0,87	61,01	34,3	0,77	1,00	2,53	3,28	0,14	5,51
80	1,77	1,00	69,73	39,2	0,88	1,14	2,89	3,74	0,16	6,30
90	1,99	1,12	78,44	44,1	0,99	1,28	3,25	4,20	0,18	7,09
100	2,21	1,25	87,16	49	1,10	1,43	3,61	4,69	0,19	7,48
120	2,66	1,49	104,59	58,8	1,32	1,71	4,33	5,61	0,24	9,45
150	3,32	1,87	130,74	73,5	1,65	2,14	5,41	7,02	0,30	11,81
180	3,98	2,24	156,88	88,2	1,98	2,57	6,50	8,43	0,36	14,17
200	4,43	2,49	174,32	98,1	2,20	2,85	7,22	9,35	0,40	15,75
250	5,53	3,11	217,89	122,6	2,75	3,57	9,02	11,71	0,50	19,69
300	6,64	3,74	261,47	147,1	3,29	4,28	10,79	14,04	0,59	23,23
306	6,77	3,81	266,70	150	3,36	3,36	11,02	11,02	0,61	24,02

Nota:

- *Rapporto di zoom: 1,3x*
- *I valori di spostamento verticale dell'obiettivo si basano sul centro dell'obiettivo di proiezione, dalla base calcolata al centro dell'obiettivo di proiezione. Tutti i valori di spostamento verticale dell'obiettivo devono aggiungere 5,2 cm (2,05 pollici).*

Modello 1080p 1,3x

Dimensioni in diagonale dello schermo (16:9)	Dimensioni schermo (L x A)				Distanza di proiezione (D)				Offset (Hd)	
	(m)		(pollici)		(m)		(ft)			
	Larghezza	Altezza	Larghezza	Altezza	Wide	Tele	Wide	Tele	(m)	(pollici)
31	0,69	0,39	27,02	15,20	N/D	1,00	N/D	3,28	3,28	2,40
40	0,89	0,50	34,86	19,60	1,00	1,30	3,28	4,27	4,27	3,10
50	1,11	0,62	43,58	24,50	1,20	1,60	3,94	5,25	5,25	3,90
60	1,33	0,75	52,29	29,40	1,50	2,00	4,92	6,56	6,56	4,70
70	1,55	0,87	61,01	34,30	1,70	2,30	5,58	7,55	7,55	5,50
80	1,77	1,00	69,73	39,20	2,00	2,60	6,56	8,53	8,53	6,30
90	1,99	1,12	78,44	44,10	2,20	2,90	7,22	9,51	9,51	7,10
100	2,21	1,25	87,16	49,00	2,50	3,30	8,20	10,83	10,83	7,90
120	2,66	1,49	104,59	58,80	3,00	3,90	9,84	12,80	12,80	9,40
150	3,32	1,87	130,74	73,50	3,70	4,90	12,14	16,08	16,08	11,80
180	3,98	2,24	156,88	88,20	4,50	5,90	14,76	19,36	19,36	14,20
200	4,43	2,49	174,32	98,10	5,00	6,50	16,40	21,33	21,33	15,70
250	5,53	3,11	217,89	122,60	6,20	N/D	20,34	N/D	N/D	19,70
322	7,13	4,01	280,65	157,90	8,00	N/D	26,25	N/D	N/D	23,60

Nota: *Rapporto di zoom: 1,3x*

ULTERIORI INFORMAZIONI

Modello 1080p focale corta

Dimensioni in diagonale dello schermo (16:9)	Dimensioni schermo (L x A)				Distanza di proiezione (D)				Offset (Hd)	
	(m)		(pollici)		(m)		(ft)			
	Larghezza	Altezza	Larghezza	Altezza	Wide	Tele	Wide	Tele	(m)	(pollici)
36	0,80	0,45	31,38	17,65	0,40	0,40	N/D	1,31	0,07	2,76
40	0,89	0,50	34,86	19,60	0,40	0,40	1,31	1,31	0,08	3,15
50	1,11	0,62	43,58	24,50	0,50	0,50	1,64	1,64	0,10	3,94
60	1,33	0,75	52,29	29,40	0,70	0,70	2,30	2,30	0,12	4,72
70	1,55	0,87	61,01	34,30	0,80	0,80	2,62	2,62	0,14	5,51
80	1,77	1,00	69,73	39,20	0,90	0,90	2,95	2,95	0,16	6,30
90	1,99	1,12	78,44	44,10	1,00	1,00	3,28	3,28	0,18	7,09
100	2,21	1,25	87,16	49,00	1,10	1,10	3,61	3,61	0,19	7,48
120	2,66	1,49	104,59	58,80	1,30	1,30	4,27	4,27	0,24	9,45
150	3,32	1,87	130,74	73,50	1,60	1,60	5,25	5,25	0,30	11,81
180	3,98	2,24	156,88	88,20	2,00	2,00	6,56	6,56	0,36	14,17
200	4,43	2,49	174,32	98,10	2,20	2,20	7,22	7,22	0,40	15,75
250	5,53	3,11	217,89	122,60	2,70	2,70	8,86	8,86	0,50	19,69
292	6,46	3,64	254,50	143,20	3,20	3,20	10,50	10,50	0,58	22,83

Nota:

- *Rapporto di zoom: 1,0x*
- *I valori di spostamento verticale dell'obiettivo si basano sul centro dell'obiettivo di proiezione, dalla base calcolata al centro dell'obiettivo di proiezione. Tutti i valori di spostamento verticale dell'obiettivo devono aggiungere 5,2 cm (2,05 pollici).*

Modello 1080p 1,6x

Dimensioni in diagonale dello schermo (16:9)	Dimensioni schermo (L x A)				Distanza di proiezione (D)				Offset (Hd)	
	(m)		(pollici)		(m)		(ft)			
	Larghezza	Altezza	Larghezza	Altezza	Wide	Tele	Wide	Tele	(m)	(pollici)
20	0,44	0,25	17,43	9,81	N/D	1,00	N/D	3,28	0,04	1,57
40	0,89	0,50	34,86	19,60	1,20	2,00	3,94	6,56	0,08	3,15
50	1,11	0,62	43,58	24,50	1,50	2,50	4,92	8,20	0,10	3,94
60	1,33	0,75	52,29	29,40	1,90	3,00	6,23	9,84	0,12	4,72
70	1,55	0,87	61,01	34,30	2,20	3,50	7,22	11,48	0,14	5,51
80	1,77	1,00	69,73	39,20	2,50	4,00	8,20	13,12	0,16	6,30
90	1,99	1,12	78,44	44,10	2,80	4,50	9,19	14,76	0,18	7,09
100	2,21	1,25	87,16	49,00	3,10	5,00	10,17	16,40	0,19	7,48
120	2,66	1,49	104,59	58,80	3,70	6,00	12,14	19,69	0,24	9,45
150	3,32	1,87	130,74	73,50	4,60	7,40	15,09	24,28	0,30	11,81
180	3,98	2,24	156,88	88,20	5,60	8,90	18,37	29,20	0,36	14,17
200	4,43	2,49	174,32	98,10	6,20	9,90	20,34	32,48	0,40	15,75
250	5,53	3,11	217,89	122,60	7,70	N/D	25,26	N/D	0,50	19,69
322	7,13	4,01	280,65	157,90	10,0	N/D	32,81	N/D	0,64	25,20

Nota:

- *Rapporto di zoom: 1,6x*
- *I valori di spostamento verticale dell'obiettivo si basano sul centro dell'obiettivo di proiezione, dalla base calcolata al centro dell'obiettivo di proiezione. Tutti i valori di spostamento verticale dell'obiettivo devono aggiungere 5,2 cm (2,05 pollici).*

ULTERIORI INFORMAZIONI

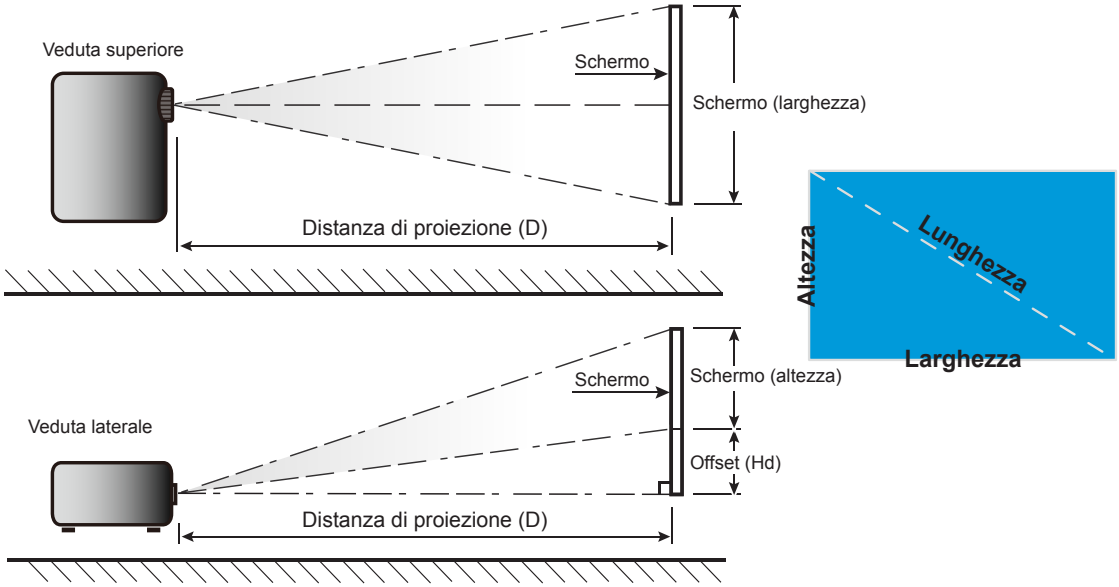

ULTERIORI INFORMAZIONI

Dimensioni del proiettore e installazione del supporto a soffitto

1. Per evitare danni al proiettore, usare il supporto da soffitto Optoma.
2. Se si desidera utilizzare un kit prodotto da terzi, assicurarsi che le viti impiegate per fissare il proiettore siano conformi ai seguenti requisiti:

- Tipo di vite: M4*10 mm
- Lunghezza minima della vite: 10 mm

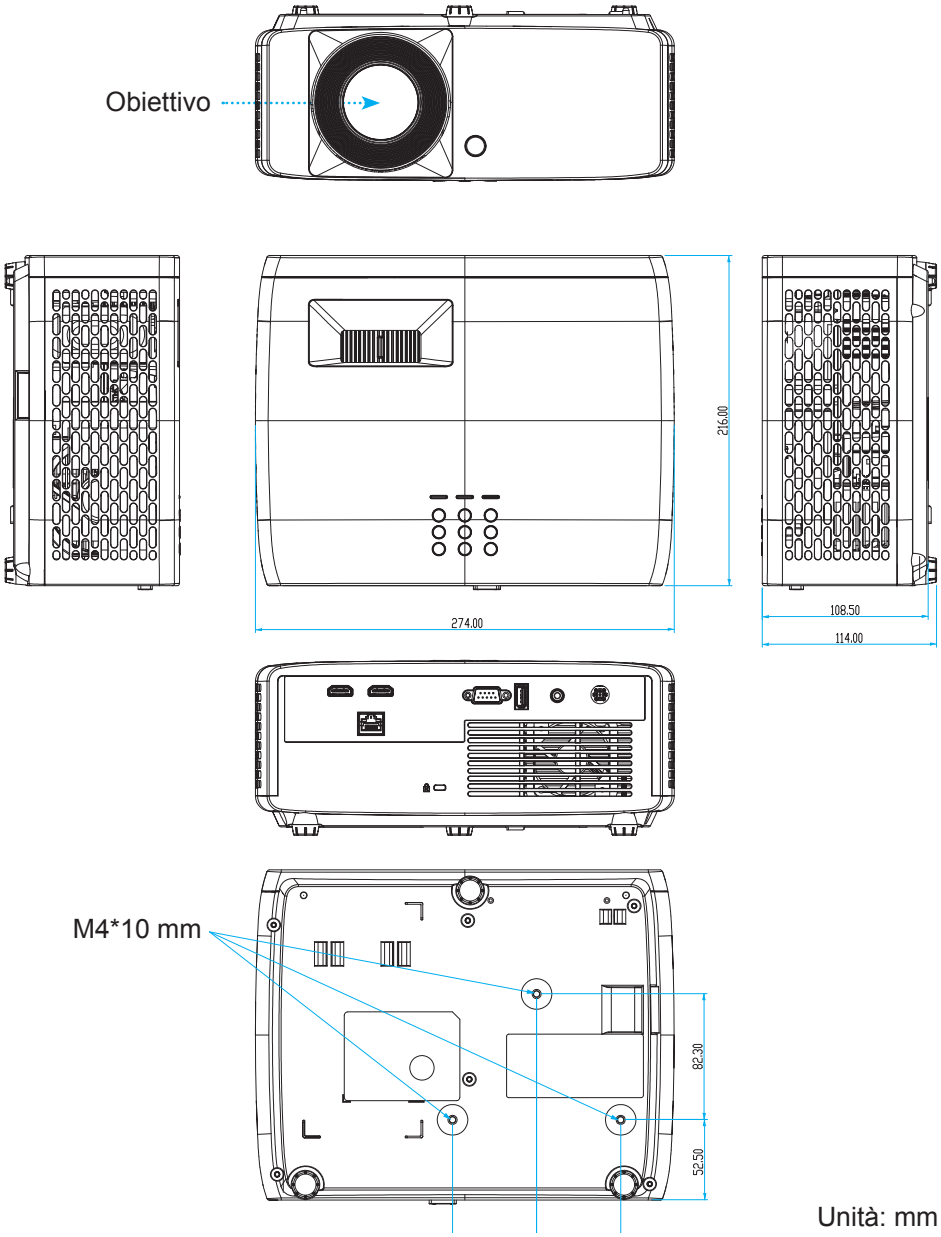

Nota: *Si prega di notare che i danni provocati da una installazione scorretta annulleranno la garanzia.*

Avvertenza:

- Se viene acquistato un supporto da soffitto di un'altra società, accertarsi di usare viti della dimensione corretta. La dimensione delle viti varierà in base allo spessore della piastra di montaggio.
- Accertarsi di mantenere almeno uno spazio di 10 cm tra il soffitto e la parte inferiore del proiettore.
- Evitare di installare il proiettore accanto a una fonte di calore.

ULTERIORI INFORMAZIONI

Per il montaggio a soffitto, è possibile acquistare una fascetta per cavi la cui lunghezza è superiore a 250 mm per fissare l'adattatore CA, se necessario.

1. Installare la fascetta nei fori designati sulla parte inferiore del proiettore. Quindi, posizionare l'adattatore CA nel relativo slot.

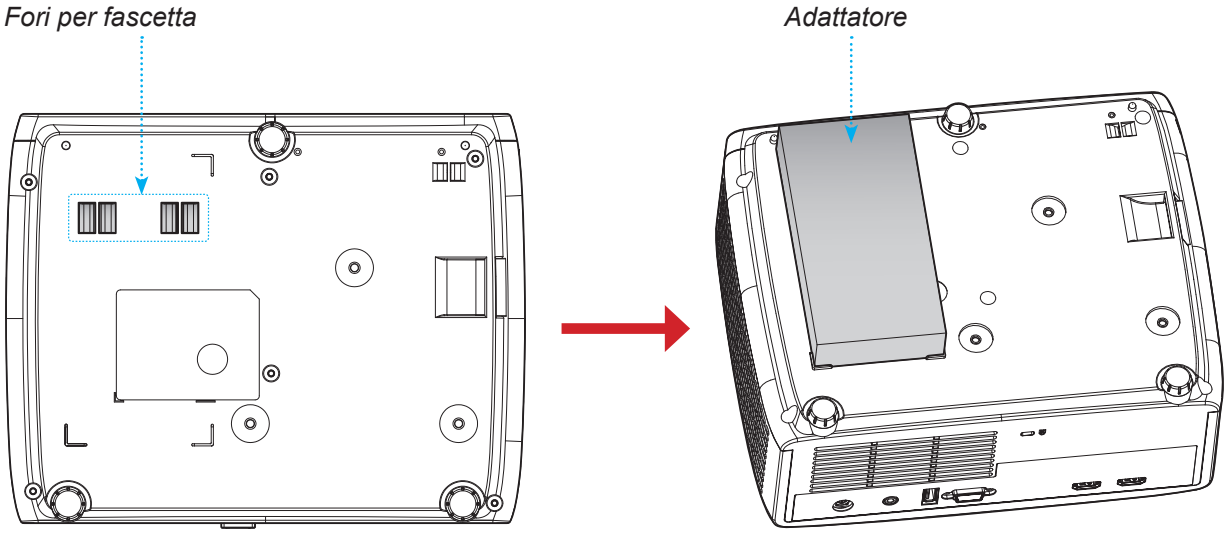

2. Fissare l'adattatore CA con la fascetta.

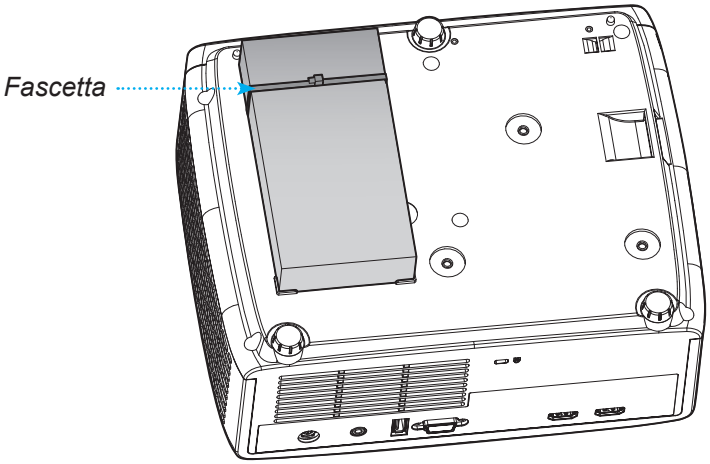

ULTERIORI INFORMAZIONI

Codici telecomando IR

Tasto		Formato NEC	Codice cliente		Codice tasto		Descrizione
			Byte 1	Byte 2	Byte 3	Byte 4	
Alimentazione	⏻	Formato 1	32	CD	02	FD	Premere per accendere/spegnere il proiettore.
Proporzioni	⤡	Formato 1	32	CD	64	9B	Per cambiare il rapporto proporzioni di un'immagine visualizzata.
Sorgente	⇥	Formato 1	32	CD	C3	3C	Premere per selezionare come segnale di ingresso.
Modalità	🖵	Formato 1	32	CD	5	FA	Premere per cambiare la modalità Immagine di un'immagine visualizzata.
Quattro tasti direzionali e di selezione (Su)	∧	Formato 2	32	CD	11	EE	Premere per selezionare le voci del menu o per eseguire la regolazione delle selezioni.
Quattro tasti direzionali e di selezione (sinistra)	<	Formato 2	32	CD	10	EF	
Quattro tasti direzionali e di selezione (destra)	>	Formato 2	32	CD	12	ED	
Quattro tasti direzionali e di selezione (giù)	∨	Formato 2	32	CD	14	EB	
Invio	○	Formato 1	32	CD	0F	F0	Conferma la selezione della voce.
Menu Impostazioni/ Configurazione	⚙	Formato 1	32	CD	A8	57	Premere per accedere al menu Impostazione.
Ritorno	⮌	Formato 1	32	CD	0D	F2	Premere per tornare alla menu precedente.

ULTERIORI INFORMAZIONI

Tasto		Formato NEC	Codice cliente		Codice tasto		Descrizione
			Byte 1	Byte 2	Byte 3	Byte 4	
Menù	≡	Formato 1	32	CD	0E	F1	Premere per visualizzare o uscire dal menù OSD del proiettore.
Volume -		Formato 2	32	CD	8F	70	Premere per diminuire il volume.
Muto		Formato 1	32	CD	52	AD	Premere per disattivare/attivare temporaneamente l'audio.
Volume +		Formato 2	32	CD	8C	73	Premere per aumentare il volume.
Blocco immagine		Formato 1	32	CD	06	F9	Premere per bloccare l'immagine del proiettore.
Correzione		Formato 1	32	CD	7	F8	Premere per regolare la distorsione dell'immagine provocata dall'inclinazione del proiettore.
Esclusione AV		Formato 1	32	CD	03	FC	Premere per nascondere/mostrare l'immagine dello schermo e attivare/disattivare l'audio.

ULTERIORI INFORMAZIONI

Risoluzione dei problemi

Controllare le informazioni che seguono se si riscontrano problemi con il proiettore. Se il problema persiste, mettersi in contatto con il rivenditore locale oppure con il Centro assistenza.

Problemi d'immagine

Sullo schermo non appare alcuna immagine

- Assicurarsi che i cavi e l'alimentazione siano collegati in modo appropriato, come descritto nella sezione "Installazione".
- Assicurarsi che i pin dei connettori non siano piegati o rotti.
- Assicurarsi che la funzione "Esclusione" non sia stata attivata.

L'immagine è sfuocata

- Girare la ghiera di messa a fuoco in senso orario o antiorario finché l'immagine non è nitida e leggibile. (Vedere a pagina *18)*.
- Accertarsi che la schermata di proiezione sia entro le distanze necessarie dal proiettore. (Fare riferimento a pagina *59~62*).

L'immagine è allungata quando si visualizza un titolo DVD 16:9

- Quando si eseguono DVD anamorfici o DVD 16:9, il proiettore mostrerà l'immagine migliore con formato 16:9 sul lato del proiettore.
- Se si eseguono DVD di formato Allungamento V., impostare il formato su Allungamento V. nell'OSD del proiettore.
- Se si eseguono DVD di formato 4:3, impostare il formato su 4:3 nell'OSD del proiettore.
- Impostare il formato di visualizzazione del lettore DVD sul rapporto proporzioni 16:9 (widescreen).

L'immagine è troppo piccola o troppo grande

- Girare la leva di zoom in senso orario o antiorario per aumentare o diminuire le dimensioni delle immagini proiettate. (Vedere a pagina *18)*.
- Avvicinare o allontanare il proiettore dallo schermo.
- Premere "Menu" sul pannello del proiettore, andare su "Visualizza → Proporzioni". Provare le varie impostazioni.

L'immagine ha i lati inclinati:

- Se possibile, ricollocare il proiettore così che si trovi al centro dello schermo e sotto la parte inferiore dello schermo.

L'immagine è invertita

- Selezionare "Visualizza → Orientamento proiezione" dal menu OSD e regolare la direzione di proiezione.

ULTERIORI INFORMAZIONI

Altri problemi

Il proiettore non risponde ad alcun comando

- Se possibile, spegnere il proiettore e scollegare il cavo d’alimentazione, attendere almeno 20 secondi prima di ricollegare l’alimentazione.

Problemi del telecomando

Se il telecomando non funziona

- Verificare che l'angolo operativo del telecomando si trovi tra ±15° rispetto al ricevitore IR del proiettore.
- Assicurarsi che non ci siano ostruzioni tra il telecomando ed il proiettore. Portarsi a 6 m (19,7 ft) dal proiettore.
- Assicurarsi che le batterie siano inserite in modo corretto.
- Sostituire le batterie se sono scariche.

ULTERIORI INFORMAZIONI

Indicatore di avviso

Quando si accendono o lampeggiano gli indicatori di avviso (vedere di seguito), il proiettore si spegne automaticamente:

- Il LED “Lampada” si accende in rosso e l’indicatore di “Alimentazione” lampeggia in rosso.
- Il LED “Temperatura” si accende in rosso e l’indicatore di “Alimentazione” lampeggia in rosso. Indica che il proiettore è surriscaldato. In condizioni normali, il proiettore può essere riacceso.
- Il LED “Temperatura” lampeggia in rosso e l’indicatore di “Alimentazione” lampeggia in rosso.

Scollegare il cavo di alimentazione dal proiettore, attendere 30 secondi e provare di nuovo. Se l'indicatore di avviso si accende o lampeggia, contattare il più vicino centro di assistenza.

Messaggi dei LED

Messaggio	LED alimentazione		LED Temperatura	LED lampada
	(Rosso)	(Verde o blu)	(Rosso)	(Rosso)
Stato di Standby (Input da cavo di alimentazione)	Luce accesa			
Accensione (riscaldamento)		Lampeggiante (0,5 secondi spento / 0,5 secondi acceso)		
Accensione del proiettore e della lampada		Luce accesa		
Spegnimento (raffreddamen-to)		Lampeggiante (0,5 secondi spento / 0,5 secondi acceso). Torna alla luce fissa rossa quando si spegne la ventolina.		
Errore (guasto lampada)	Lampeggiante			Luce accesa
Errore (Guasto ventola)	Lampeggiante		Lampeggiante	
Errore (Surriscaldamento)	Lampeggiante		Luce accesa	

- Spegnimento:

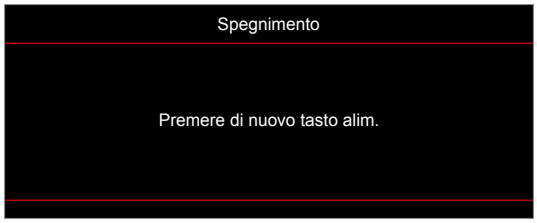

- Allarme temperatura:

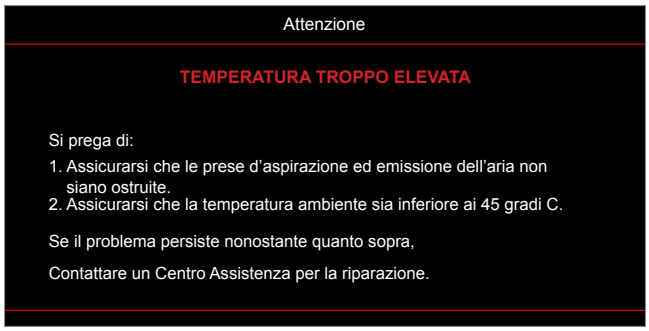

ULTERIORI INFORMAZIONI

Specifiche

Voce		Descrizione
Tecnologia		• XGA: Texas Instrument DMD, 0,55" S450 DMD • WXGA: Texas Instrument DMD, 0,65" S450 DMD • 1080p: Texas Instrument DMD, 0,65" S600 DMD
Risoluzione nativa		• XGA: 1024 x 768 • WXGA: 1280 x 800 • 1080p: 1920 x 1080
Obiettivo	Rapporto di proiezione	• XGA: 0,617 a 80” • WXGA: 0,521 a 87,2” • 1080p: 0,496 a 87,2” [modello 1080p focale corta senza rete], 1,12~1,47 [modello 1080p 1,3x], 0,496 a 87,2” [modello 1080p focale corta] e 1,4~2,24 [modello 1080p 1,6x]
	F-stop	• XGA: 2,7 • WXGA: 2,8 • 1080p: 2,8 [modelli 1080p focale corta senza rete e 1080p focale corta], 2,43~2,78 [modello 1080p 1,3x] e 2,5~3,26 [modello 1080p 1,6x]
	Lunghezza focale	• XGA: 7,15 mm a 80” • WXGA: 7,51 mm a 87,2” • 1080p: 7,51 mm a 87,2” [modelli 1080p focale corta senza rete e 1080p focale corta], 16,90~21,61 mm [modello 1080p 1,3x] e 20,91~32,62 mm [modello 1080p 1,6x]
	Gamma di zoom:	• XGA/WXGA: 1.0x • 1080p: 1.0x [modelli 1080p focale corta senza rete e 1080p focale corta], 1,3x [modello 1080p 1,3x] e 1,6x [modello 1080p 1,6x]
Offset		• XGA: 115% a 80", tolleranza ±5% • WXGA: 115% a 87,2", tolleranza ±5% • 1080p: 116% a 87,2", tolleranza ±5% [modello 1080p focale corta senza rete], 100%~116% a 60”, tolleranza ±5% [modello 1080p 1,3x], 115% a 87,2”, tolleranza ±5% [modello 1080p focale corta] e 100%~116% a 60”, tolleranza ±5% [modello 1080p 1,6x]
Dimensioni immagine		• XGA: Ottimizzato a 80” wide a 1 m • WXGA: Ottimizzato a 87,2” wide a 1 m • 1080p: Ottimizzato a 87,2” wide a 0,9784 m [modelli 1080p focale corta senza rete e 1080p focale corta], ottimizzato a 59” wide a 1,53 m [modello 1080p 1,3x] e ottimizzato a 60” wide a 1,86 m [modello 1080p 1,6x]
Distanza di proiezione		• XGA: Movimento del meccanismo da 0,4 m a 4 m, gamma ottimizzata ottica da 0,75 m a 1,33 m • WXGA: Movimento del meccanismo da 0,4 m a 3,2 m, gamma ottimizzata ottica da 0,779 m a 1,127 m • 1080p: Movimento del meccanismo da 0,4 m a 3,21 m, gamma ottimizzata ottica da 0,779 m a 1,127 m [modelli 1080p focale corta senza rete e 1080p focale corta], movimento del meccanismo da 1 m a 8 m, gamma ottimizzata ottica da 1,3 m a 3 m [modello 1080p 1,3x] e movimento del meccanismo da 1 m a 10 m, gamma ottimizzata ottica da 1,4 m a 4,5 m [modello 1080p 1,6x]

ULTERIORI INFORMAZIONI

Voce	Descrizione
I/O	• HDMI 1 (HDMI 1.4b [modello XGA/WXGA] / HDMI 2.0 [modello 1080p]) • HDMI 2 (HDCP 2.0 [modello XGA/WXGA] / HDCP 2.2 [modello 1080p]) • USB Tipo-A per aggiornamento del firmware e alimentazione USB 5 V/1,5 A • Uscita audio da 3,5 mm • RS232 • LAN [solo modelli XGA, WXGA, 1080p 1,3x, 1080p focale corta, 1080p 1,6x]
Colore	1073,4 milioni di colori
Frequenza di scansione	• Frequenza di scansione orizzontale: 15 KHz ~ 140 KHz • Frequenza di scansione verticale: 24 Hz ~ 120 Hz
Altoparlante	15W
Consumo energetico	Modello XGA, WXGA e 1080p focale corta senza rete: • Modalità ECO: 100 W (tipico) a 110 V CA; 98 W a 220 V CA • Modalità Luminoso: 140 W (tipico) a 110 V CA; 139 W a 220 V CA Modelli 1080p 1,3x, 1080p focale corta e 1080p 1,6x: • Modalità ECO: 121 W (tipico) a 110 V CA; 119 W a 220 V CA • Modalità Luminoso: 176 W (tipico) a 110 V CA; 173 W a 220 V CA
Corrente di ingresso	Uscita 19 V CC, 9,23 A
Orientamenti dell'installazione	Frontale, Posteriore, Soffitto, Posteriore-In alto
Dimensioni (L x P x A)	• Senza piedini: 274 x 216 x 108,5 mm • Con piedini: 274 x 216 x 114 mm
Peso	3,2 ±0,2 kg
Ambiente	In funzione a 0~40°C, 80% di umidità (max., senza condensa)

Nota: *Tutte le specifiche sono soggette a modifiche senza preavviso.*

ULTERIORI INFORMAZIONI

Sedi dell'azienda Optoma

Mettersi in contatto con la filiale per assistenza e supporto.

Stati Uniti
Optoma Technology, Inc.
47697 Westinghouse Drive.
Fremont, Ca 94539

888-289-6786
510-897-8601
services@optoma.com

Canada
Optoma Technology, Inc.
47697 Westinghouse Drive.
Fremont, Ca 94539

888-289-6786
510-897-8601
services@optoma.com

America latina
Optoma Technology, Inc.
47697 Westinghouse Drive.
Fremont, Ca 94539

888-289-6786
510-897-8601
services@optoma.com

Europa
Unit 1, Network 41, Bourne End Mills
Hemel Hempstead, Herts,
HP1 2UJ, Regno Unito
www.optoma.eu
Tel assistenza:
+44 (0)1923 691865

+44 (0) 1923 691 800
+44 (0) 1923 691 888
service@tsc-europe.com

Benelux BV
Randstad 22-123
1316 BW Almere
Paesi Bassi
www.optoma.nl

+31 (0) 36 820 0252
+31 (0) 36 548 9052

Francia
Bâtiment E
81-83 avenue Edouard Vaillant
92100 Boulogne Billancourt,
Francia

+33 1 41 46 12 20
+33 1 41 46 94 35
savoptoma@optoma.fr

Spagna
C/ José Hierro,36 Of. 1C
28522 Rivas VaciaMadrid,
Spagna

+34 91 499 06 06
+34 91 670 08 32

Deutschland
Am Nordpark 3
41069 Mönchengladbach
Germania

+49 (0) 2161 68643 0
+49 (0) 2161 68643 99
info@optoma.de

Scandinavia
Lerpeveien 25
3040 Drammen
Norvegia

+47 32 98 89 90
+47 32 98 89 99
info@optoma.no

PO.BOX 9515
3038 Drammen
Norvegia

Corea
https://www.optoma.com/kr/

Giappone
https://www.optoma.com/jp/

Taiwan
https://www.optoma.com/tw/

Cina
Room 2001, 20F, Building 4,
No.1398 Kaixuan Road,
Changning District
Shanghai, 200052, Cina

+86-21-62947376
+86-21-62947375
www.optoma.com.cn

Australia
https://www.optoma.com/au/